8 stron PIERWSZY DZIEŃ TYGODNIA 8 stron

DP

Wyd. A | ŁÓDŹ, poniedziałek 20 lutego 1978 roku | Rok XXXIV nr 41 (8922) | Cena 1 zł

DZIENNIK POPULARNY

▲ KRAKÓW ▲ BIAŁYSTOK ▲ ŁOMŻA

Konferencje sprawozdawczo-wyborcze

18 bm. odbyła się krakowska konferencja sprawozdawczo-wyborcza PZPR. W obradach uczestniczył członek Biura Politycznego, sekretarz KC PZPR — STANISŁAW KANIA.

Bilansując dorobek 86-tysięcznej wojewódzkiej organizacji partyjnej, zastępca członka Biura Politycznego KC, I sekretarz Komitetu Krakowskiego PZPR — Kazimierz Barcikowski stwierdził, że realizowała ona pomyślnie uchwałę VII Zjazdu

(Dalszy ciąg na str. 2)

Wyroby PZO

Polskie Zakłady Optyczne są producentem sprzętu optycznego, wyróżniającego się trwałością i niezawodnością. Zakłady produkują obecnie kilkanaście mikroskopów, począwszy od szkolnych, skończywszy na specjalistycznych. Produkuje się tu także optyczną aparaturę medyczną, lornetki i drobny sprzęt optyczny.

N/z: wyroby PZO. Cenione są one w kraju i za granicą.

CAF — Kłoś — telefoto

Po zabójstwie w Nikozji

Zgoda Cypru na przyjęcie samolotu z terrorystami i zakładnikami

W sobotę przd południem, w hotelu Hilton w Nikozji, gdzie odbywa się sesja Organizacji Solidarności Narodów Azji i Afryki (OSNAA), strzałem z pistoletu został zabity długoletni sekretarz generalny tej organizacji, egipski pisarz, dziennikarz i działacz społeczny **Youssef es-Sibai.** Po zabiciu es-Sibai, zamachowcy wzięli jako zakładników kilkunastu arabskich delegatów spośród 80 uczestników obrad OSNAA i rozpoczęli pertraktacje w sprawie bezpiecznego opuszczenia wyspy.

Podczas negocjacji z przedstawicielami władz cypryjskich zamachowcy oświadczyli, że zabili Yo-

(Dalszy ciąg na str. 2)

Tragiczne skutki zamachu bombowego w Belfaście

Co najmniej 14 osób zginęło, a blisko 30 odniosło rany w wyniku zamachu bombowego na restaurację „La Mon House" w Castlereagh w protestanckiej dzielnicy na przedmieściu Belfastu. Zamachu dokonano w nocy z piątku na sobotę, kiedy w restauracji przebywało blisko 400 osób. Na pięć minut przed wybuchem trzech podłożonych w restauracji bomb, właściciele lokalu otrzymali telefoniczne ostrzeżenie, jednakże było już za późno na zapobieżenie eksplozji i całkowitą ewakuację lokalu. Policja nie wyklucza, że liczba ofiar może przekroczyć w rzeczywistości 20, ponieważ nadal jeszcze trwa akcja przeszukiwania gruzów.

Boom Fiata i samochodów średniolitrażowych?

Według ostatnich prognoz, liczba sprzedanych samochodów zmniejszy się w Europie zachodniej w br. o ok. 250 tys. w porównaniu z rokiem ub. i wyniesie 9,7 mln sztuk. Przewiduje się, że największy wzrost sprzedaży nastąpi w kategorii samochodów średniolitrażowych o poj. 1100—1300 cm sześc. W tej klasie samochodów duże sukcesy odnosi Volkswagen, dzięki swemu Golfowi, powodzeniem będzie się cieszyć także prawdopodobnie nowy model FIATA — „Fiat 138", który zastąpi stary model „128". W bież. roku przewidywana jest sprzedaż ok. 2,5 mln. samochodów średniolitrażowych, a w latach następnych — przeszło 3 mln sztuk rocznie.

Wśród firm zachodnioeuropejskich najlepsze są perspektywy FIATA. W ostatnim okresie firmie tej udało się uzyskać dostęp do wielu nowych rynków, m. in. dzięki spadkowi kursu lira.

Na zaproszenie E. Gierka i P. Jaroszewicza

W dniach 18-19 lutego br. przebywali w Polsce z roboczą wizytą E. Honecker i W. Stoph

Na zaproszenie I sekretarza Komitetu Centralnego Polskiej Zjednoczonej Partii Robotniczej EDWARDA GIERKA i członka Biura Politycznego KC PZPR, prezesa Rady Ministrów Polskiej Rzeczypospolitej Ludowej PIOTRA JAROSZEWICZA w dniach 18—19 lutego 1978 r. przebywali w Polsce na terenie województwa krośnieńskiego z przyjacielską, roboczą wizytą sekretarz generalny Komitetu Centralnego Niemieckiej Socjalistycznej Partii Jedności, przewodniczący Rady Państwa Niemieckiej Republiki Demokratycznej ERICH HONECKER oraz członek Biura Politycznego KC Niemieckiej Socjalistycznej Partii Jedności, przewodniczący Rady Ministrów Niemieckiej Republiki Demokratycznej WILLI STOPH.

Przywódcy obu partii i szefowie rządów obu krajów przeprowadzili rozmowy na tematy dotyczące stosunków dwustronnych oraz omówili niektóre, interesujące obie strony problemy międzynarodowe.

W rozmowach uczestniczyli również.

Ze strony polskiej: **Edward Babiuch** — członek Biura Politycznego, sekretarz KC PZPR, **Stefan Olszowski** — członek Biura Politycznego, sekretarz KC PZPR, **Jerzy Waszczuk** — członek KC, kierownik Kancelarii Sekretariatu KC PZPR **Janusz Hrynkiewicz** — z-ca przewodniczącego Komisji Planowania przy Radzie Ministrów PRL, **Lucjan Piątkowski** — z-ca kierownika Wydziału Zagranicznego KC PZPR.

Ze strony NRD: **Guenter Mittag** — członek Biura Politycznego, sekretarz KC SED, **Paul Markowski** — członek KC SED, kierownik Wydziału Łączności Międzynarodowej KC SED, **Heinz Klopfer** — sekretarz stanu w Komisji Planowania przy Radzie Ministrów NRD.

Towarzysze **Edward Gierek** i **Erich Honecker** poinformowali się wzajemnie o wysiłku i twórczych inicjatywach ludzi pracy obu krajów na rzecz pomyślnej realizacji uchwał VII Zjazdu PZPR i IX Zjazdu SED oraz o aktualnych zadaniach obu partii.

Towarzysz Edward Gierek podkreślił znaczenie osiągnięć społeczno-gospodarczych NRD dla umacniania siły i pozycji wspólnoty państw socjalistycznych. Towarzysz Erich Honecker z uznaniem podkreślił ogromne znaczenie II Krajowej Konferencji PZPR dla zbudowania rozwiniętego społeczeństwa socjalistycznego w PRL.

I sekretarz KC PZPR i sekretarz generalny KC SED stwierdzili z zadowoleniem, że od czasu wizyty delegacji partyjno-państwowej PRL w NRD podjęte zostały ważne kroki dla realizacji układu o przyjaźni, współpracy i pomocy wzajemnej.

Z zadowoleniem oceniono stały postęp w rozwoju konstruktywnej, przyjacielskiej współpracy między PZPR a SED, a także bliskiego współdziałania między władzami państwowymi i gospodarczymi, orga-

(Dalszy ciąg na str. 2)

Polska rozpocznie produkcję samolotu An-28

18 bm., na zakończenie trzydniowych polsko-radzieckich rozmów na temat rozszerzenia współpracy przemysłów lotniczych obu krajów, minister przemysłu maszynowego — ALEKSANDER KOPEĆ oraz ministrowie: lotnictwa cywilnego ZSRR — BORYS BUGAJEW i przemysłu lotniczego ZSRR — WASYLIJ KAZAKOW podpisali protokół określający tryb przekazania dokumentacji i organizacji w Polsce produkcji samolotu pasażerskiego An-28. Zgodnie z protokółem, w najbliższym czasie zostanie przygotowany projekt porozumienia rządowego w tej sprawie.

Rozwinięcie produkcji w Polsce samolotu An-28, konstrukcji znanego radzieckiego konstruktora samolotów — Olega Antonowa, będzie mieć istotne znaczenie dla rozwoju komunikacji lotniczej w naszym kraju, a zapewnienie wieloletnich, dużych dostaw tych samolotów do Związku Radzieckiego

(Dalszy ciąg na str. 2)

Indie budują rakiety kosmiczne

Indie zamierzają rozpocząć budowę czterostopniowej rakiety nośnej, przeznaczonej do wprowadzania na orbitę okołoziemską różnego rodzaju satelitów. Dotychczas satelity indyjskie były wprowadzane w przestrzeń kosmiczną za pomocą rakiet, otrzymywanych z zagranicy. Jeszcze w tym roku indyjski satelita okołoziemski zostanie wystrzelony w kosmos za pomocą rakiety radzieckiej. Indie zdecydowały się na realizację tego kosztownego programu ponieważ usprawnia badania atmosfery oraz zasobów naturalnych kraju, co będzie mieć duże znaczenie dla gospodarki tego kraju.

WALKA ZE ŚNIEGIEM

Na Mazury ponownie wróciła zima z zamieciami i zadymkami.

N/z: walka ze śniegiem w rejonie Giżycka. Uwalnianie zawianej śniegiem trasy do Olecka, koło wsi Upałty. Pracują robotnicy z Rejonu Dróg Publicznych w Giżycku.

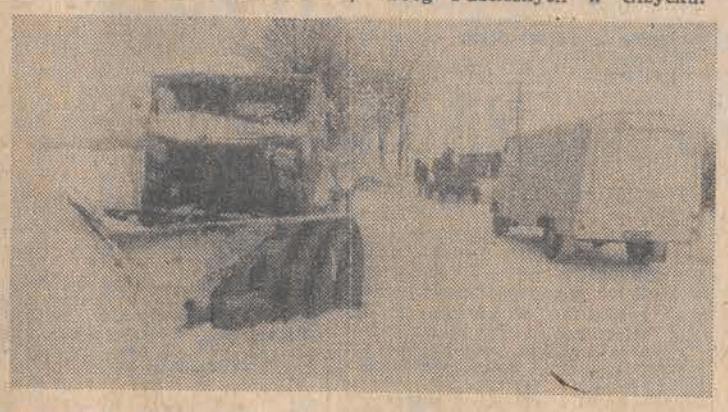

CAF — Moroz — telefoto

CO DZIEŃ NIESIE

W 51 dniu roku słońce wzeszło o godz. 6.42, zajdzie zaś o godz. 16.58.

Imieniny obchodzą

Leon, Leontyna, Ludomił

Dyżurny synoptyk

w dniu dzisiejszym dla Łodzi przewiduje następująca pogodę: zachmurzenie małe. Temperatura minimalna minus 20 st., maksymalna minus 6 st. C. Wiatry słabe, zmienne. Ciśnienie o godz. 19 wynosiło 996,3 hPa (747,4 mm).

Ważniejsze rocznice

1943 — Ukazał się pierwszy numer konspiracyjnego pisma „Walka Młodych" organu ZWM.

Taka sobie myśl

Kto nie daje więcej niż otrzymał, jest zerem i jego przyjście na świat było całkiem zbyteczne.

Uśmiechnij się

KOMENTARZE — FAKTY — CIEKAWOSTKI

Zostawmy na później wojnę w „rogu Afryki", rozgrywki dyplomatyczne związane z konfliktem bliskowschodnim i zajmijmy się najpierw sprawą, która od pewnego czasu jest tematem nr 1 w Wielkiej Brytanii, wywołaną przez leadera opozycji, panią Thatcher, która zrobiła rzecz pozornie niewinną — zaczęła mianowicie nawoływać do ograniczenia imigracji, ale wszyscy natychmiast zrozumieli, że w nawoływaniu tym słychać wyraźnie nutę rasizmu.

Anglicy szczycą się, słusznie czy niesłusznie, to inna historia, że u nich rasizm nigdy nie był zjawiskiem masowym. Rzeczywiście, brak w tym kraju, jak to miało miejsce w USA i ma nadal w Rodezji czy RPA, rzucających się w oczy form segregacji w postaci kin, hoteli, parków czy środków komunikacji „tylko dla białych". Jednakże Anglicy mają co innego — „imperialną historię", czyli spuściznę po dawnych koloniach i dominiach, których mieszkańcy przez wieki całe uważani byli za brytyjskich poddanych i mieli wynikające z tego prawo osiedlania się na wyspie. W momencie rozpadu imperium kolonialnego trzeba było znaleźć inną formułę. Powstało wtedy sformułowanie „brytyjski poddany bez obywatelstwa". Ten już podlegał innym prawom i nie mógł bez specjalnego zezwolenia osiedlić się w Wielkiej Brytanii. Ograniczenie to weszło w życie w 1962 roku, ale nie przeszkodziło to mieszkańcom Indii Zachodnich czy innych byłych kolonii w Afryce i Azji w dość licznym napływie, często nielegalnym.

Obecnie na 56 milionów Brytyjczyków jest prawie dwa miliony obywateli „kolorowych" i kiedy wszystko przebiegało w miarę dobrze, gdy nie rosło bezrobocie, nikt specjalnie przeciwko ich obecności nie protestował, ale kiedy coraz więcej białych musiało ustawiać się w kolejce przed urzędami zatrudnienia lub po zasiłek dla bezrobotnych, wówczas zaczęto patrzeć krzywym okiem na kolorowych. O wywołanie odpowiedniej atmosfery stara się szczególnie faszystowska partia National Front, inicjatorka różnych marszów protestacyjnych i ekscesów w dzielnicach zamieszkałych przez Azjatów czy Afrykanów. **Jednakże żaden z szanujących się polityków nie odważył się dotąd na zabranie głosu w tej sprawie i dopiero pani Thatcher, przywódczyni konserwatystów, poruszyła ten temat i wywołała istną burzę.**

Nawet w jej własnej partii znaleźli się ludzie (m.in. były przywódca Heath), którzy ostro krytykują rasistowskie wypady swej przywódczyni, ale ona zdecydowana jest nie zrezygnować z żadnego z atutów, który może zebrać w walce o władzę. Wie ona doskonale, jakie są nastroje w społeczeństwie, wie, jak łatwo zrzucić winę za wszelkie trudności na „czarnuchów" i zjednać sobie nowych zwolenników.

W sukurs przyszedł jej ultrakonserwatywny „Daily Mail", który przedstawił wyniki ankiety, z której wynika, że ponad 90 proc. ludności kolorowej zamierza głosować na Partię Pracy. Dziennik sugeruje przy tym, że kto pomaga tej partii, pomaga Azjatom i Murzynom. Na pewno nie pozostanie to bez wpływu na postawę wielu wyborców, odciągnie ich od Partii Pracy, postawi w jeszcze bardziej krytycznej sytuacji premiera Callaghana i tak już z ogromnym trudem utrzymującego się przy władzy.

Miał on nadzieję na pewną poprawę sytuacji gospodarczej, związaną z rozpoczęciem eksploatacji złóż ropy naftowej u wybrzeży Szkocji, którą zamierzał wykorzystać i rozpisać wybory w momencie dla siebie najbardziej dogodnym, ale teraz pojawił się na widowni inny problem, problem „kolorowych". Skomplikował on jeszcze bardziej sytuację, przysporzył konserwatystom nowych zwolenników. **Według ostatnich sondaży, mają oni 11-procentową przewagę nad Partią Pracy, więc na pewno jej kierownictwo wykorzysta do maksimum okres 18 miesięcy, który pozostał do momentu, kiedy Callaghan będzie musiał ogłosić termin wyborów.** Tylko w przypadku jakiejś niespodziewanej zmiany na lepsze odbędą się one wcześniej.

Wojna w „rogu Afryki" między Etiopią i Somalią nabiera powoli charakteru ogólnoafrykańskiego, o czym świadczy incydent nad terytorium Kenii — zmuszenie do lądowania samolotu egipskiego wiozącego broń i amunicję dla Somalii. Obecnie wszystko pozornie wróciło do normy — samolot zwrócono, lecz problem pozostał, gdyż władze Nairobii zatrzymały ładunek wieziony przez samolot — 8 ton bomb i amunicji.

Ta zawartość samolotu stawia Egipt w dwuznacznym, mówiąc łagodnie, świetle, gdyż zapewniał on światową opinię publiczną, a przede wszystkim władze Organizacji Jedności Afrykańskiej, że swą pomoc dla Somalii ogranicza do leków i żywności. Teraz jasnym się stało, że jest inaczej, a Egiptowi zależy jednak na dobrych stosunkach z OJA, której zresztą jest członkiem.

Jeśli chodzi o przebieg działań wojskowych, to doniesienia na ten temat są dość skąpe, ale jedno jest już pewne — Etiopia, zaskoczona w początkowej fazie walk, przejmuje powoli inicjatywę i jej wojska systematycznie odzyskują tereny w Ogadenie zajęte przez wojska somalijskie. Wyzwolono już miasta Harar i Dire Daua, a następnym etapem jest Dżidżigi, największe miasto w Ogadenie. Jednocześnie władze etiopskie złożyły zapewnienie, że nie zamierzają prowadzić walk po odzyskaniu zagrabionych terytoriów. Mimo to w Mogadiszu panuje obecnie istna histeria wojenna — stolica Somalii przypomina bardziej obóz wojskowy niż normalne miasto, ogłoszono powszechną mobilizację, powołuje się pod broń nawet kobiety. Wszystko to nie zapowiada szybkiego zakończenia walk na pustyni Ogadenu, walk mających tendencję do wciągania w ich wir coraz to nowych państw, co czyni je tym bardziej niebezpiecznymi.

HENRYK WALENDA

Pierwszy ślub na Antarktyce

W czwartek ub. tygodnia odbył się prawdopodobnie pierwszy w historii ślub na Antarktyce. W argentyńskiej bazie Esperanza, znajdującej się w odległości ok. 1200 km od Przylądka Horn, pobrali się sierżant armii argentyńskiej **Albergo Suliano** i **Julia Beatriz Buonamio.** Władze argentyńskie w ub. roku po raz pierwszy zezwoliły na przebywanie w bazie Esperanza członkom rodzin pracujących, tzn. wojskowych i naukowców.

Jeszcze w I kw. br. nowy lek przeciwko nadkwasocie

Dla chorych, cierpiących na nadkwasotę, „Polfa" przygotowała nowy, skuteczny lek. Jest nim Alugastril. Jeszcze w I kwartale br. powinien się on pojawić w aptekach.

Badania kliniczne leku zostały już zakończone i potwierdziły przypuszczenia jego twórców z Łódzkich Zakładów Farmaceutycznych „Polfa", że okaże się on równorzędny w działaniu z najlepszymi preparatami tego typu w świecie.

Z udziałem członka Sekretariatu KC PZPR Zbigniewa Zielińskiego

Narada aktywu partyjno-gospodarczego budownictwa w Skierniewicach

Zwiększa się udział młodzieży w realizacji programu partii i rozwoju społeczno-gospodarczego kraju. Na odbywających się obecnie wojewódzkich konferencjach sprawozdawczo-wyborczych PZPR, a także konferencjach wojewódzkich organizacji ZSMP podawane są liczne przykłady cennych inicjatyw społecznych i produkcyjnych przedstawicieli młodego pokolenia.

18 bm. podczas narady aktywu partyjno-gospodarczego budowlanych, która odbyła się w Skierniewicach wręczono legitymacje kandydackie PZPR 75 pracownikom budownictwa, w tym wielu reprezentantom młodzieży. Legitymacje wręczyli członek Sekretariatu KC PZPR, kierownik Wydziału Przemysłu Ciężkiego, Transportu i Budownictwa — **Zbigniew Zieliński** oraz I sekretarz KW PZPR w Skierniewicach — **Ryszard Bryk.** Na naradzie dokonano analizy i oceny wyników pracy budowlanych, poświęcając najwięcej uwagi terminowości przekazywania obiektów, efektywności i jakości budownictwa oraz oszczędnej gospodarce materiałowej.

Polska rozpocznie produkcję An-28

(Dokończenie ze str. 1)

i innych krajów socjalistycznych, otwiera przed polskim przemysłem lotniczym nowe perspektywy rozwoju i możliwości eksportowe.

An-28 — pisze dziennikarz PAP — to nowoczesny, lekki samolot o krótkiej drodze startu i lądowania, napędzany dwoma silnikami turbośmigłowymi, służący do przewozu 15—20 pasażerów lub towarów o ciężarze 1500—1700 kg z prędkością 300—350 km/godz. W samolocie w sposób bardzo udany połączono doskonałe cechy startu i lądowania, niezawodność i prostotę eksploatacji i pilotażu, z wysokim komfortem i bezpieczeństwem lotu.

Szczególnie istotna sprawa jest możliwość eksploatacji samolotu na krótkich, nie wymagających specjalnego wyposażenia lotniskach. Dzięki tym zaletom An-28 może być używany w komunikacji między województwami i wszędzie tam, gdzie wykorzystanie dużego samolotu pasażerskiego nie jest możliwe.

53 zakłady odpowiedziały na apel

„Kto da lepsze wyroby niż my"

53 przedsiębiorstwa łódzkiego okręgu przemysłowego odpowiedziały na apel załogi ZPB im. J. Marchlewskiego, wzywający do współzawodnictwa pod hasłem: „Kto da lepsze wyroby, niż my" **Wezwanie rzucone zostało w przededniu II Krajowej Konferencji Partyjnej, a jego celem jest mobilizacja załóg przemysłu lekkiego do wzmożenia wysiłku na rzecz poprawy jakości wyrobów, oszczędności surowców, materiałów, paliw i energii oraz zwiększanie produkcji na zaopatrzenie rynku i na eksport.**

Rzucając wezwanie, załoga ZPB im. J. Marchlewskiego jako pierwsza zadeklarowała zobowiązania produkcyjne wartości blisko 2 mln zł. Tego samego dnia na apel odpowiedziały m.in załogi ZPO „Zeta" w Zgierzu, ZPDz. „Marko", ZPB im. F. Dzierżyńskiego, pabianickiego „Pamotexu", „Dywilanu" i „Ariadny".

Wiele cennych zobowiązań, w odpowiedzi na apel, zadeklarowano podczas styczniowych obrad KSR. Włókniarskie załogi zamierzają zwiększyć udział wyrobów w I gatunku i ze znakami jakości ponad ustalone plany, wyprodukują także wiele wyrobów z zaoszczędzonego surowca. **Wartość dotychczas zadeklarowanej dodatkowej produkcji przekroczy 153 miliony złotych.** M.in. ZPW „Fresco" wyprodukują dodatkowo 20 tys. metrów tkanin wartości 3,6 mln złotych z przeznaczeniem na rynek krajowy, natomiast inny zgierski zakład — ZPO „Zeta" dostarczy dodatkowo tysiąc ubrań wartości 2 mln zł. **(ik)**

Większa trwałość ryb mrożonych

Polskie flotylle rybackie prowadzą połowy na coraz odleglejszych morzach i oceanach świata. Powoduje to wydłużanie się pobytów statków rybackich na łowiskach i w drodze do macierzystych portów. Przedłuża się tym samym czas przechowywania zamrożonych ryb w ładowniach statków — a trwałość ryb uzależniona jest od postępującego procesu utleniania się związków tłuszczowych w ich tkankach.

Grupa pracowników z Morskiego Instytutu Rybackiego w Gdyni opracowała nową metodę, zwiększającą trwałość ryb mrożonych. Polega ona na tym, że przed zamrożeniem odłowione ryby moczy się w roztworze wodnym, zawierającym ekstrakt z łuski kakaowej.

Metoda ta, opatrzona już patentem, pozwala na składowanie ryb do jednego roku, a niektórych gatunków nawet dłużej.

Wizyta E. Honeckera i W. Stopha

(Dokończenie ze str. 1)

nizacjami społecznymi, instytucjami i zakładami pracy obu krajów. Ruch turystyczny objął miliony obywateli obu państw. Obie strony podkreśliły ponownie, iż w oparciu o ten układ PZPR i SED będą konsekwentnie wspierać umacnianie niezłomnej przyjaźni obu narodów i proces ich zbliżania.

Premierzy rządów obu krajów przedstawili ocenę stanu realizacji dotychczas przyjętych ustaleń i porozumień w dziedzinie współpracy gospodarczej i naukowo-technicznej.

Z zadowoleniem podkreślono fakt dynamicznego rozwoju tej współpracy. Znajduje to swój wyraz w pomyślnej realizacji dotychczasowych oraz zawieraniu nowych porozumień o kooperacji i specjalizacji produkcji, a także w osiąganym szybkim tempie wzrostu obrotów handlowych między obu krajami.

W toku rozmów zgodnie stwierdzono, że rozbudowa trwałych powiązań gospodarczych między Polską a Niemiecką Republiką Demokratyczną służy żywotnym interesom narodów obu krajów i przyczynia się do pogłębiania socjalistycznej integracji gospodarczej. Rosnący potencjał gospodarczy Polski i NRD stwarza korzystne warunki do dalszego pogłębienia współpracy gospodarczej i naukowo-technicznej, rozwoju wymiany towarowej oraz bliskiego współdziałania w wielu dziedzinach.

Omawiając niektóre aktualne problemy międzynarodowe Edward Gierek i Erich Honecker podkreślili, że wspólne wysiłki państw wspólnoty socjalistycznej na rzecz realizacji socjalistycznego programu pokoju przyniosły już narodom ważne pozytywne rezultaty. Jednak niebezpieczeństwa, które stwarzają przeciwnicy odprężenia, wymagają zdecydowanego współdziałania sił zainteresowanych pokojem, bezpieczeństwem i współpracą.

Obecnie sprawą najważniejszą jest uzupełnienie odprężenia politycznego odprężeniem militarnym. W związku z tym za najpilniejsze zadanie uznano działalność na rzecz powstrzymania wyścigu zbrojeń, przeciwstawienia się wprowadzaniu nowych broni masowego rażenia, zwłaszcza broni neutronowej, doprowadzenia do redukcji sił zbrojnych i zbrojeń w Europie, przy zachowaniu równowagi bezpieczeństwa wszystkich stron.

Rozmówcy opowiedzieli się za konsekwentną kontynuacją procesu odprężenia w Europie i podkreślili, że ścisłe przestrzeganie i realizacja Aktu Końcowego z Helsinek w całości przez wszystkie państwa — sygnatariuszy jest tego nieodzowną przesłanką. Oczekują oni, że wyniki spotkania belgradzkiego odpowiadać będą potrzebom pogłębiania procesu odprężenia.

Przywódcy obu krajów stwierdzili z zadowoleniem umacnianie się światowego frontu walki o pokój, odprężenie i równoprawną współpracę między narodami. Podkreślili doniosły wkład obu państw i całej wspólnoty socjalistycznej na rzecz kształtowania sytuacji w Europie i na świecie pod kątem zagwarantowania bezpieczeństwa i pokojowego rozwoju wszystkich narodów.

Spotkanie przywódców obu partii i państw przebiegało w tradycyjnej atmosferze serdeczności i wzajemnego zrozumienia.

Rewelacyjne odkrycie konserwatorskie w Krakowie

W parku Decjusza w Krakowie — jak poinformował PAP dyrektor Wydziału Konserwacji Zabytków mgr Jerzy Kossowski — dokonano rewelacyjnego odkrycia. 2-letnie prace konserwatorskie prowadzone pod kierunkiem prof. Wiktora Zina oraz dr Andrzeja Kadłuczki przesunęły datę budowy willi Justusa Decjusa z XVI na XIV wiek.

Podczas prac odsłonięto m.in. potężny, pochodzący z XIV wieku, układ obronny z kwadratową, zachowaną do wysokości parteru wieżą o grubości murów na 2 m i wymiarach 5×5 m. Odsłonięto również zarysy baszty, gotyckie mury z zachowanymi, pięcioma otworami okiennymi oraz wejście do wieży z kamiennym portalem. Prowadzone prace pozwalają się także domyślać, że przebudowę gotyckich budowli zlecił w XV wieku królewski sekretarz — Decjus architektom włoskim. Sporo szczegółów, np. układ i typ schodów oraz loggia, wykazuje wierne podobieństwo do renesansowych budowli włoskich, m.in. do willi Medyceuszów pod Florencją.

Budowle, które dotychczas wiązano z Lubomirskimi i dokonaną przez nich przebudową w XVI w. okazały się starsze o co najmniej 200 lat. Odkryte fragmenty, mimo że nie zawsze zachowały się w dobrym stanie, zostaną odsłonięte i odrestaurowane.

Trzynasta ofiara dusiciela z Los Angeles

Policja z Los Angeles znalazła zwłoki kolejnej ofiary nieuchwytnego dusiciela, który już od kilku miesięcy bezkarnie grasuje na przedmieściach miasta, budząc panikę wśród jego mieszkańców. Zamordowaną okazała się 20-letnia Lee Hudspeth, której zwłoki znaleziono w porzuconym samochodzie. Była ona trzynastą z kolei ofiarą nieuchwytnego dusiciela.

Po zabójstwie w Nikozji

(Dokończenie ze str. 1)

ussefa es-Sibai, ponieważ występował przeciwko sprawie palestyńskiej. Oświadczyli również, że są Palestyńczykami.

Wieczorem władze Cypru zezwoliły zamachowcom na opuszczenie lotniska samolotem cypryjskich linii lotniczych. Przed wejściem do samolotu uwolnili oni trzech zakładników, 2 Cypryjczyków i Syryjczyka. Następnie samolot z dwoma zamachowcami i resztą zakładników na pokładzie wystartował z lotniska w Larnace i odleciał w kierunku Trypolisu.

Agencja Reutera podała, że Cypr wyraził zgodę na lądowanie samolotu z dwoma terrorystami, 11 zakładnikami i 4 członkami załogi. Początkowo terroryści zamierzali udać się do Algieru, jednakże rząd tego kraju nie wyraził zgody na lądowanie samolotu.

W niedzielę wczesnym wieczorem samolot wylądował na wyspie. Cała operacja powróciła więc do punktu wyjścia.

Wkrótce na lotnisku pojawił się samolot z grupą około 100 komandosów egipskich. Egipcjanie nie czekając na koniec negocjacji otworzyli do uprowadzonego samolotu ogień z ciężkiej broni maszynowej. Gwałtowna strzelanina objęła również budynki lotniska; wiele trafionych samolotów, stojących w pobliżu akcji, stanęło w ogniu. Są zabici i ranni. W ogólnym zamieszaniu, otworzyły się drzwi przetrzymywanego przez piratów samolotu, przez które wywieszono białą flagę. Wkrótce zamachowcy zostali aresztowani przez cypryjskie siły bezpieczeństwa.

Konferencje PZPR

(Dokończenie ze str. 1)

partii. Nastąpił dalszy rozwój ziemi krakowskiej. Wartość produkcji przemysłu wzrosła o 13,5 proc., a produkcji rynkowej o 22 proc. Pomyślnie przebiega odbudowa pogłowia trzody chlewnej i bydła.

Wybrano nowe władze partyjne. I sekretarzem Komitetu Krakowskiego wybrany został zastępca członka Biura Politycznego KC PZPR — **Kazimierz Barcikowski.**

* * *

18 bm. odbyła się wojewódzka konferencja sprawozdawczo-wyborcza PZPR w Białymstoku. W obradach wziął udział członek Biura Politycznego KC PZPR, wicepremier — JÓZEF TEJCHMA.

Główne kierunki pracy 40-tysięcznej wojewódzkiej organizacji partyjnej w realizacji społeczno-gospodarczych zadań regionu omówił I sekretarz KW PZPR — **Władysław Juszkiewicz.** Zgodny wysiłek całego społeczeństwa przyniósł wymierne rezultaty we wszystkich dziedzinach.

W najbliższych latach w rolnictwie i gospodarce żywnościowej najważniejszym zadaniem jest pełne i efektywne wykorzystanie ziemi oraz zapewnienie szybkiego wzrostu produkcji roślinnej i zwierzęcej.

Wybrano nowe wojewódzkie władze partyjne. I sekretarzem KW PZPR w Białymstoku został wybrany **Władysław Juszkiewicz.**

* * *

18 bm. odbyła się w Łomży wojewódzka konferencja sprawozdawczo-wyborcza PZPR. W obradach uczestniczył sekretarz KC PZPR — ZDZISŁAW ŻANDAROWSKI.

21,5-tysięczna wojewódzka organizacja partyjna, której szeregi w ciągu ostatnich 2,5 lat wzrosły o 4,8 tys. osób, osiągnęła znaczne sukcesy we wszystkich dziedzinach — stwierdził w referacie I sekretarz KW PZPR Stefan Zawodziński. Pod jej kierownictwem region rozwijał się w tym okresie jeszcze dynamiczniej i wszechstronniej.

Wyższe od przeciętnego w kraju tempo wzrostu uzyskało rolnictwo — podstawowy dział gospodarki regionu. Przemysł zwiększył produkcję w porównaniu z 1975 r. o ponad 61 proc., wzniesiono o 40 proc. więcej mieszkań.

Wybrano nowe wojewódzkie władze partyjne. I sekretarzem KW PZPR wybrany został **WALDEMAR SZPALIŃSKI.**

KRONIKA wypadków

☆ Godz. 10.55. W Zgierzu na ul. 17 Stycznia 54 Janina R. wyszła zza autobusu i wpadła pod „Wartburga". Z ogólnymi potłuczeniami przewieziono ją do szpitala.

☆ Godz. 12.20. Na skrzyżowaniu ulic: Zakątna — 1 Maja piesza Jadwiga S. weszła gwałtownie na jezdnię i wpadła pod nadjeżdżającego „Fiata" IT 7890. Kobieta doznała urazu głowy i przebywa w Szpitalu Pogotowia. Świadkowie tego wypadku proszeni są do WRD MO w Łodzi ul. W. Bytomskiej 60, tel. 715-86.

☆ Godz. 14.10. Na ulicy Broniewskiego przy Gałczyńskiego będący w stanie wskazującym na spożycie alkoholu Mieczysław N. wpadł pod „Fiata", doznając urazu głowy. Ranny przebywa w szpitalu.

☆ Godz. 15.50. Jadący bez prawa jazdy i w stanie nietrzeźwym samochodem „Nysa" Kazimierz F. na ulicy Przyszkole stracił panowanie nad pojazdem i uderzył w drzewo. Kierujący obrażeń nie doznał. Samochód został rozbity. Straty 10 tys. zł.

☆ Godz. 16.20. W Zgierzu na ulicy Rewolucji 1905 r. 132 Fiat prowadzony przez Stanisława P. zderzył się z nadjeżdżającym „Jelczem". Pasażerka samochodu osobowego Zofia P. doznała wstrząśnienia mózgu i przewieziona została do szpitala. Świadkowie tego wypadku proszeni są do WRD MO w Łodzi.

☆ Godz. 17. Na skrzyżowaniu ulic Kilińskiego z Poznańską Mieczysław G. (był w stanie nietrzeźwym) wszedł raptownie na jezdnię i wpadł pod „Zastawę". Mężczyzna z urazem głowy przewieziony został do szpitala.

☆ Godz. 17.45. W Lućmierzu — Las kierowca „Syreny" ED 2414 Jerzy P. nie dostosował szybkości pojazdu do warunków jazdy, zjechał na lewą stronę i zderzył się z „Jelczem". Pasażer „Syreny" — Zygmunt P. doznał lekkich obrażeń. Straty ponad 25 tys. zł. (ch)

Wzrost cen hurtowych we Francji

W handlu hurtowym zanotowano we Francji od początku lutego znaczny wzrost cen jarzyn, których spożywa się tam bardzo dużo (stanowią one ok. 4 proc. tzw. „koszyka" przeciętnej rodziny francuskiej). Jest to cena, jaką trzeba zapłacić za obfite opady śniegu, które sparaliżowały transport i spowodowały spadek podaży artykułów żywnościowych w ośrodkach miejskich. Śnieg i chłody opóźniły także wegetację upraw wiosennych. Specjaliści przewidują, że jeżeli obecne warunki atmosferyczne utrzymają się przez dłuższy czas, na rynku warzywnym wystąpią znaczne zakłócenia.

Zanotowano także wzrost cen drobiu i niektórych gatunków mięsa.

auto BAZAR

Najpełniej reprezentowane są duże „Fiaty". Brak tylko fabrycznie nowych samochodów tej marki. Coraz mniej „Moskwiczów" w idealnym stanie. „Zaporożce" najczęściej oferowane są po 3-letniej eksploatacji. Mniej niż zwykle „Skód". Jak zawsze wielu amatorów własnych czterech kółek interesuje się „Syrenami", które mają wielu zwolenników. Brak jeszcze wyraźniejszych oznak wiosennego ożywienia objawiającego się wzrostem ilości zawieranych transakcji.

W związku z telefonami Czytelników jeszcze raz zwracamy uwagę, że nasza rubryka ma charakter wyłącznie informacyjny. Maksymalne ceny wywoławcze, co często podkreślamy, z reguły są wyższe niż rzeczywiście płacone przy zawieraniu transakcji. Rubryka spełnia swoje zadanie orientując zainteresowanych w tendencjach cen bazarowych, ale w żadnym razie nie może być traktowana jako obowiązujący cennik.

Oto aktualne notowania według cen wywoławczych w tys. zł.

„PF 125p" — 1500: 1977: 210—225, 1976: 170—185, 1975: 150—170, 1974: 140—160, 1973: 135—155, 1972: 115—135, 1971: 110—128, 1970: 108—118.

„PF 125p" — 1300: 1975: 153—175, 1974: 140—162, 1973: 135—150, 1972: 120—135, 1971: 110—125, 1970: 100—112.

„PF 126p": 1977: 105—112, 1976: 90—102, 1975: 88—95, 1974: 75—87.

„PF 126p" — 650 ccm: 1978: 115.

„Warszawa": 1973: 80—97, 1972: 75—88, 1971: 70—81, 1970: 60—70, 1969: 58—67.

„Syrena": 1977: 108—115, 1976: 90—102, 1975: 78—90, 1974: 70—78, 1973: 65—75, 1972: 52—67, 1971: 50—62, 1970: 48—57.

„Zastava 1100p": 1977: 195—210, 1976: 180—195.

„Skoda": 1974: 140—160, 1973: 130—135, 1972: 110—130, 1971: 110—122, 1970: 105—118.

„Wartburg": 1974: 150—170, 1973: 145—160, 1972: 135—150.

„Trabant": 1976: 120, 1975: 97—108, 1974: 90—100, 1973: 87—95, 1972: 75—87, 1971: 68—78.

„Moskwicz": 1973: 110—130, 1972: 108—122, 1971: 105—118, 1970: 98—107.

„Zaporożec": 1975: 110—125, 1974: 108—120.

„Łada 1500": 1977: 310.

„Dacia": 1975: 150—165, 1974: 135—145. *(OBSERWATOR)*

Z głębokim żalem zawiadamiamy, że w dniu 17 lutego 1978 r., przeżywszy lat 78, zmarł nasz ukochany Mąż, Ojciec i Dziadek.

Ś. † P.

BRONISŁAW ABRAMCZYK

b. więzień Oświęcimia

Pogrzeb odbędzie się DZISIAJ, dnia 20 lutego, o godz. 15.30, na cmentarzu św. Franciszka, o czym zawiadamia pogrążona w smutku

ŻONA I RODZINA

Z głębokim żalem zawiadamiamy, że dnia 17 lutego 1978 roku zmarł w wieku 69 lat, drogi nam Mąż, Brat, Ojciec i Dziadziuś

Ś. † P.

LONGIN SIKORSKI

Pogrzeb odbędzie się 21 lutego br. o godz. 15 z kaplicy cmentarza rzymsko-katolickiego pod wezwaniem św. Józefa, ul. Ogrodowa 39.

Pozostają w nieutulonym żalu

ŻONA, SIOSTRY, WNUCZKA oraz POZOSTAŁA RODZINA

Dnia 16 lutego 1978 r. po krótkiej, ciężkiej chorobie zmarł, najstarszy aktor scen łódzkich

BOLESŁAW ALTMAJER-BOLKOWSKI

ur. 16 listopada 1894 r.
odznaczony Krzyżem Kawalerskim Orderu Odrodzenia Polski, Złotym Krzyżem Zasługi i Medalem 10-lecia PL.

Z głębokim żalem żegnamy niezwykłej szlachetności Człowieka i świetnego Aktora, bezgranicznie oddanego teatrowi, od 1951 roku nieprzerwanie związanego z naszą sceną, do ostatnich dni swojego życia pozostającego w czynnej służbie Melpomeny.

Pogrzeb odbędzie się dnia 20 lutego br. o godz. 11 z kaplicy Starego Cmentarza przy ul. Ogrodowej.

DYREKCJA i ZESPÓŁ TEATRU NOWEGO

Oddając cześć pamięci

KAZIMIERZA ORŁOWSKIEGO

byłego wieloletniego pracownika, kierownika zakładu we Wrocławiu, zasłużonego wychowawcy młodych kadr pracowniczych, wyrazy współczucia Rodzinie składają:

DYREKCJA, RADA ZAKŁADOWA, POP PZPR, KOLEŻANKI i KOLEDZY z PRZEDS. PROD. GAL.-ODZIEŻ. „PROGAL" w ŁODZI

W dniu 16 lutego 1978 r. zmarł były długoletni, ceniony pracownik Prezydium Rady Narodowej m. Łodzi oraz naszego Zarządu, odznaczony Złotym Krzyżem Zasługi

WŁADYSŁAW WORKOWSKI

Wyrazy szczerego współczucia najbliższej Rodzinie Zmarłego składają:

DYREKCJA, OOP PZPR, RADA ZAKŁADOWA oraz KOLEŻANKI i KOLEDZY z WOJEWÓDZKIEGO ZARZĄDU ROZBUDOWY MIAST i OSIEDLI WIEJSKICH w ŁODZI

KOL.

JERZEMU PAWEŁCZYKOWI

wyrazy serdecznego współczucia z powodu śmierci

OJCA

składają:

DYREKCJA, RADA ZAKŁADOWA oraz KOLEŻANKI i KOLEDZY z „MIASTOPROJEKTU — ŁÓDŹ-MIASTO"

W dniu 21 lutego br., w drugą bolesną rocznicę nagłej i niespodziewanej śmierci

Ś. † P.

PROF. DR MED.

WŁODZIMIERZA MUSIAŁA

zostanie odprawiona msza żałobna w kościele św. Krzyża o godz. 19, o czym zawiadamiają bliskich Jego pamięci:

ŻONA i SYN z RODZINĄ

Ciało Zmarłego sprowadzono do Łodzi i pochowano na cmentarzu przy ul. Ogrodowej.

Dnia 17 lutego 1978 roku zmarła, nasza kochana Mama, Babcia i Prababcia

Ś. † P.

ALEKSANDRA LIPCOWA

z MISIŃSKICH

Pogrzeb odbędzie się dnia 20 lutego br. o godz. 13.30 z kaplicy cmentarza św. Anny na Zarzewie o czym zawiadamiają pogrążeni w głębokim smutku:

CÓRKA, WNUKI, PRAWNUCZKA i POZOSTAŁA RODZINA

Z głębokim żalem zawiadamiamy, że dnia 16 lutego 1978 roku zmarła nasza kochana Córka, Żona, Matka, Babcia i Teściowa

IRENA SZOR

Pogrzeb odbędzie się dnia 20 lutego br. o godz. 13 z kaplicy Starego Cmentarza rzym.-kat. przy ul. Ogrodowej. Pozostaje w nieutulonym smutku

RODZINA

W dniu 16 lutego 1978 r. zmarła, w wieku lat 76

Ś. † P.

IRENA HETMAN

Pogrzeb odbył się w dniu 18 lutego br. na cmentarzu rzym.-kat. przy ul. Ogrodowej.

RODZINA

KOL.

BARBARZE GORYSZEWSKIEJ

wyrazy serdecznego współczucia z powodu śmierci

MATKI

składają:

KOLEŻANKI i KOLEDZY z PIONU ADMINISTRACYJNEGO INSTYTUTU MEDYCYNY PRACY

•FAKTY•WYDARZENIA•FAKTY•

Inauguracyjna sesja GRN w Zgierzu

W sobotę odbyła się inauguracyjna sesja Gminnej Rady Narodowej w Zgierzu. Na obrady przybyli: prezes WK ZSL, z-ca przewodniczącego Rady Narodowej Miasta Łodzi — **Felicjanna Lesińska**, posłanka na Sejm PRL — **Barbara Surma**, kierownik Wydziału Rolnictwa i Gospodarki Żywnościwej KŁ PZPR — **Tadeusz Płaska** oraz przedstawiciele władz politycznych i administracyjnych Zgierza, stronnictw politycznych, organizacji społecznych i młodzieżowych. Sesję otworzył najstarszy z radnych — **Tadeusz Chyliński**, który wraz z najmłodszym wiekiem radnym **Wiesławem Luźniakowskim** przyjął ślubowanie złożone przez 50 radnych reprezentujących przeszło 13 tys. mieszkańców gminy Zgierz. Następnie dokonano wyboru Prezydium GRN. Przewodniczącym GRN został I sekretarz KG PZPR w Zgierzu — **Tadeusz Mirosławski**, a jego zastępcami wybrano: **Halinę Troczyńską** i **Dariusza Ziomka**. Ponadto w skład Prezydium weszli przewodniczący czterech stałych komisji GRN. **Mieczysław Trzcinka, Włodzimerz Stark, Sabina Gierczak, i Ryszard Jarzyński.**

O przebiegu kampanii wyborczej i zgłoszonych postulatach mówił przewodniczący GRN w Zgierzu, I sekretarz KG PZPR **Tadeusz Mirosławski**. Natomiast sprawy dotyczące głównych zadań rozwoju społeczno-gospodarczego gminy przedstawił jej naczelnik **Władysław Lutosławski**.

Na inauguracyjnej sesji, zarówno posłanka na Sejm PRL Barbara Surma jak i prezes WK ZSL — Felicjanna Lesińska podkreśliły zadania jakie stoją przed radnymi, których wyborcy obdarzyli zaufaniem. Zadania te są ambitne, dotyczą bowiem dalszego rozwoju produkcji rolnej w gminie Zgierz.

Miłym akcentem inauguracyjnej sesji było wyróżnienie Honorową Odznaką Miasta Łodzi — Aleksandry Cezak oraz wręczenie dyplomów uznania instytucjom i organizacjom, które włożyły olbrzymi wkład pracy w kampanię przedwyborczą i w czasie samych wyborów do GRN w Zgierzu. (j. kr.)

Nowy atak zimy

W godzinach rannych w Łodzi i województwie miejskim łódzkim w zeszła sobotę zaczął padać śnieg. Z małymi przerwami padał aż do godz. 23. Śnieżyca tym razem nie była zaskoczeniem dla MPO, bowiem spodziewano się nawrotu zimy, która nawiedziła już inne rejony kraju. Natychmiast wysłano na ulice 32 piaskarki i 10 pługów, które pracowały przez całą sobotę i w nocy z soboty na niedzielę. Dzięki temu nie mieliśmy poważniejszych zakłóceń w komunikacji miejskiej. Wprawdzie autobusy i tramwaje kursowały wolniej, ale wszędzie drogi były przejezdne i nie było ślizgawicy. Jedynie na skutek braku prądu przed godziną 17 w sobotę długi sznur tramwajów ustawił się wzdłuż ul Zachodniej.

Z informacji, jakie uzyskaliśmy wczoraj od dyspozytora Centralnej Dyspozytorni Zjednoczenia Gospodarki Komunalnej w Łodzi — Janusza Rachnickiego wynikało, że również w niedzielę, mimo iż śnieg przestał padać i świeciło słońce, 23 pługopiaskarki bez przerwy pracowały na wszystkich trasach zarówno w mieście, jak i na peryferiach, oczyszczając ze śniegu i posypując środkami chemicznymi lub piaskiem śliskie jezdnie. Również w Zgierzu, Aleksandrowie i Pabianicach piaskarki pracowały przez całą sobotę i niedzielę, dzięki czemu odparto kolejny atak zimy. (j. kr.)

Pełnię zimy, która nie skąpi mrozu i śniegu, wykorzystują liczni narciarze i łyżwiarze wybierając się do Malinki k. Zgierza.

Fot.: Kate

Kiełbaski z rożna i piwo wyczerpują niestety, cały jadłospis oferowany w Malince przez tzw. małą gastronomię. Aż się prosi o urządzenie tu baru z prawdziwego zdarzenia...

Fot. Kate

Samoobsługa w autobusach PKS

Samoobsługa w autobusach PKS nie jest rzeczą nową. Z powodzeniem stosowana jest już od kilku lat na wielu liniach w kraju, jednak na terenie podległym łódzkiej dyrekcji PKS metoda ta nie była dotychczas szerzej stosowana. Wprowadzono ją jedynie na trasie Zgierz — Ozorków i Zgierz — Piątek i to dopiero w drugim półroczu zeszłego roku.

Jak poinformował nas dyrektor d/s przewozów pasażerskich PKS w Łodzi, **Lech Kukułka** — już za niecały miesiąc samoobsługowe autobusy wyjadą na następne dwie trasy: Łódź — Brzeziny i Łódź — Kurowice. Bilety nabywać będzie można w kioskach „Ruchu".

Równocześnie planuje się wprowadzenie samoobsługi na lokalnych liniach PKS biorących swój początek w Zduńskiej Woli, Łowiczu, Poddębicach i Łodzi. Uzależnione jest to jednak od dostawy 800 specjalnych kasowników sterowanych z pulpitu kierowcy, które produkowane są w Świdnicy. Według zapewnień producenta, mają one nadejść w II kwartale tego roku. Ponieważ nie zaspokoi to jeszcze wszystkich potrzeb, część kasowników wytwarzana będzie w ramach własnej produkcji PKS w Łodzi.

W gminach bilety autobusowe będzie można kupować w sklepach „GS". (ptom)

28 lutego – listy mieszkań spółdzielczych

W 1978 r. przewiduje się wybudowanie 10.621 mieszkań w województwie miejskim łódzkim, z czego 9.041 na terenie Łodzi. W spółdzielniach trwają ostatnie prace związane z ich rozdziałem. Listy będą wywieszone 28 lutego.

W Łodzi na listach znajdą swoje nazwiska osoby, które członkami stały się do roku 1970 oraz młode małżeństwa i inne osoby przyjęte w poczet członków do 1971 r. — zamieszkujące nadmiernie zagęszczone lokale (poniżej 5 metrów kwadratowych na osobę). Pozostałe młode małżeństwa, oczekujące na przydział z roku 1971, znajdą się na listach warunkowych.

W Aleksandrowie — mieszkania otrzymają wszyscy przyjęci na członków do roku 1971, **w Konstantynowie** — przyjęci na członków do 1972 r. oraz młode małżeństwa i inne osoby zajmujące nadmiernie zagęszczone lokale, przyjęci w roku 1973. **W Pabianicach** — członkowie do roku 1970 i część młodych małżeństw tudzież innych osób z bardzo ciasnych lokali z 1971 r., **w Zgierzu** — wszystkie osoby przyjęte w poczet członków do roku 1971, **w Głownie** — wszyscy członkowie przyjęci do roku 1973 i młode małżeństwa, które wstąpiły do spółdzielni do roku 1974.

Oprócz tych przydziałów, przeznacza się ok. 5 proc. mieszkań na przydział poza obowiązującą kolejką osobom w szczególnie trudnych warunkach. Część mieszkań przeznaczono na zamiany. W tym roku będą rozpatrywane podania osób zajmujących bardzo ciasne pomieszczenia.

Nie będą brane pod uwagę podania osób legitymujących się długim stażem w przypadku posiadania przez nie (albo przez osoby zgłoszone do wspólnego z nimi zamieszkiwania) mieszkań własnościowych, domków jednorodzinnych czy działek budowlanych z zezwoleniem na budowę domów.

Listy będą wisiały od 28 lutego do 13 marca. W tym czasie przyjmowane będą odwołania, zastrzeżenia i uwagi zainteresowanych członków spółdzielni. (ap)

Badania w Poradni Dermatologicznej — to osobista korzyść i społeczny obowiązek

Oszczędni łodzianie

Potwierdza się ocena, że mieszkańcy województwa miejskiego łódzkiego należą do grona najoszczędniejszych w kraju. Świadczą o tym liczby. W 1977 roku wkłady oszczędnościowe w naszym województwie wzrosły z 11.180,900 tys. zł do 12.350,128 tys zł. Średni stan wkładów na 1 mieszkańca wynosi 11.144 zł i zwiększył się w 1977 roku o 1084 zł. Na każde 100 zł przychodów pieniężnych ulokowano w PKO 2,90 zł.

Najwięcej pieniędzy mieszkańcy naszego województwa złożyli na obiegowe książeczki oszczędnościowe — 373.128 tys. zł. Następne pod względem popularności są książeczki mieszkaniowe oraz książeczki terminowe, oprocentowane w wysokości 6 proc. rocznie.

Dużym powodzeniem cieszą się wprowadzone z początkiem 1977 roku bony samochodowe. Wykupiono ich za sumę 332.850 tys. zł, co przy wartości bonu 15 tys. zł oznacza, że sprzedano ich 22.190 sztuk. Popularne są także bony lokacyjne oraz bony premiowe.

W zeszłym roku PKO udzieliło kredytów dla 5503 młodych małżeństw na łączną kwotę 194.578 tys. zł. Średnia kwota jednego kredytu przekraczała 35 tys. zł. Kredytowano także indywidualne budownictwo mieszkaniowe, a średnia pomoc dla jednego budującego wynosiła 120 tys. zł. Kredytów takich udzielono 508.

Oszczędność opłaci się. Świadczy o tym fakt, iż w 1977 roku w okręgu łódzkim dopisano odsetki do 310.958 książeczek oszczędnościowych na łączną kwotę 275.338 tys. zł oraz wydano 715 wylosowanych samochodów wartości 64.381 tys. zł. (ms)

Dostateczna informacja zapobiega chorobom „W"

Ekipy MPK uczą się montażu wagonów 805 N

Jak już informowaliśmy, na przełomie lutego i marca Łódź otrzyma 25 nowoczesnych wagonów tramwajowych typu 805 N. W chorzowskim „Konstalu" rozpoczęto już prace montażowe, w których uczestniczą także ekipy pracowników łódzkiego MPK.

W zeszłym tygodniu w Chorzowie przebywali pracownicy Zakładu Remontu Taboru MPK, a dzisiaj wyjeżdża kolejna 4-osobowa ekipa monterów i pracowników nadzoru Zakładu Eksploatacji Tramwajów. Ich uczestnictwo w montażu wagonów, które przeznaczone są dla łódzkiej komunikacji, przyczyni się do lepszego i szybszego poznania wszystkich tajemnic wozów 805 N, co pozwoli na natychmiastowe wprowadzenie ich do eksploatacji (przede wszystkim na linii „11") i z pewnością usprawni eksploatację.

Jak poinformowano nas w dyrekcji MPK, na podobne przeszkolenia do chorzowskiego „Konstalu" wyjadą w najbliższej przyszłości następne ekipy pracowników. (ptom)

W kilku zdaniach

☆ „Reporterska dyskoteka" — to temat spotkania z red. **Konradem Turowskim**, dziś o godz. 20 w filii Klubu MPiK, ul. Rodzeństwa Fibaków 11, XI Dom Studencki (Osiedle Lumumby).

☆ Ośrodek Sztuki i Kultury Młodych ŁDK zaprasza na spotkanie z pracownikiem naukowym UŁ — dr **Jerzym Poradeckim** na temat: „Poezja jako manipulowanie czytelnikiem". Spotkanie odbędzie się dziś o godz. 18 w lokalu Związku Literatów Polskich, ul. Mickiewicza 8, III p.

☆ „Piotr Paweł Rubens" — prelekcja z cyklu: „Spotkania ze sztuką", dziś o godz. 18 w SDK „Lutnia", ul. Łanowa 14.

☆ Stowarzyszenie „Dom Środowisk Twórczych" zaprasza na spotkanie z młodymi twórcami, adeptami muzyki, studentami i absolwentami PWSM w Łodzi. W inauguracyjnym spotkaniu dziś o godz. 18 w sali przy al. Kościuszki 33. Wystąpią: **Ryszard Janczak** — wiolonczela, **Artur Semczyszyn** — gitara, **Joanna Solecka** — akompaniament.

✱ Zebranie naukowe Zespołu Niemcoznawczego ŁTN, odbędzie się w sali Archiwum (pl. Wolności 1) — dziś o godz. 18. Referat wygłosi doc. dr hab. Franciszek Hawranek — wicedyrektor Instytutu Śląskiego w Opolu nt. „Ruch robotniczy na Śląsku do 1945 r."

W NASZYM REFLEKTORZE

„Kontrol z biura" (!?)

Do zestawu wywieszek, którymi niektórzy pracownicy handlu usprawiedliwiają swoją nieobecność w sklepie w godzinach pracy, takich jak: „Wyszłam na chwilę", „Poszłam do telefonu" itp. przybyła nam jeszcze jedna: „Kontrol z biura".

W taki sposób tłumaczyli 16 lutego o godz. 14 zamknięcie sklepu WSS „Społem" przy ul. Wigury 12 jego pracownicy. Pomijając już „oryginalną" pisownię owego obwieszczenia, zastanowić się należy, co to była za „kontrol". Jak dotychczas, w sklepach przeprowadzano remanenty, inwentaryzacje oraz rozmaite warianty tych form kontroli jak np. inwentaryzacja kontrolna czy spis remanentowy. Przeczytaliśmy ową wywieszkę mając nadzieję iż nie wymyślono kolejnego sposobu nękania klientów. R.

2 tygodnie bez wody

Telefonowali do nas zrozpaczeni mieszkańcy domu przy Bałuckim Rynku 5. Dom ten przeznaczony jest do rozbiórki, część już zresztą rozebrano, natomiast lokatorzy, którzy tam pozostali przeżywają swoistą gehennę. Pomijamy już utrudnienie dojścia do domu oraz uciążliwe rozkopy i bałagan tam panujący, chociaż i tego przedsiębiorstwo rozbiórkowe — przy odrobinie dobrej woli — mogło uniknąć. Najpoważniejszą sprawą jest brak wody w tym domu i to już od dwóch tygodni.

Zrozpaczeni lokatorzy noszą więc wodę ze znajdującego się na otwartej przestrzeni hydrantu, prosząc o pomoc ROM nr 9 przy ul. Włady Byłomskiej 11 — instytucję mającą się troszczyć o ich wygodne mieszkanie. Jak ta troska w praktyce wygląda świadczy fakt, że wody jak nie było tak nie ma, a pracownicy ROM tłumaczą to opieszałością przedsiębiorstwa, któremu wydali polecenie usunięcia awarii.

Radzimy więc odpowiedzialnym za ten stan rzeczy pracownikom ROM postawić się w sytuacji ludzi, którzy kilka razy dziennie muszą wychodzić na mroźne powietrze po wodę. Może to spowoduje wreszcie właściwe zajęcie się tą sprawą. R.

Listy w błocie

„W poniedziałek, 13 bm. udałem się na Pocztę Główną przy ul. Tuwima, w celu wysłania kilku listów. Po przyklejeniu znaczków, wrzuciłem je do stojącej w podcieniach skrzynki. W tym samym czasie, a była to godz. 18, do tej samej skrzynki podszedł pracownik poczty, by wyjąć jej zawartość. Po otworzeniu drzwiczek bocznych, część listów wyleciała prosto w stojące tam błoto. Widziałem już oczami wyobraźni minę odbiorców moich listów. Wygniecionych i brudnych, ponieważ pracownik ten zgarnął listy z błota i jak siano ubił w worku. Czy tak musi być?" — pyta zdumiony i oburzony nasz Czytelnik Sławomir G.

R.

W NASZYM REFLEKTORZE
„Dziennik Popularny" Piotrkowska 96 90-103 Łódź tel 337-41 i 341-10 w godzinach 10—12
Piszcie do nas a w pilnych sprawach telefonujcie.

CO GDZIE KIEDY

WAŻNE TELEFONY

Centrala Informacyjna PKO	731-52
Informacja telefoniczna	03
Straż Pożarna	08, 661-11, 795-55
Pogotowie Ratunkowe	09
Pogotowie MO	07
Komenda Miejska MO centrala	677-22, 292-22
Informacja o usługach	398-10
Informacja kolejowa	655-55, 284-69
Informacja PKS:	
Dworzec Centralny	295-96
Dworzec Północny	747-20
Pogotowie wodociągowe	835-46
Pogotowie gazowe	395-85
Pogotowie energetyczne	
Rejonu Północ	334-31
Rejonu Południe	334-28
dla odbiorców przemysłowych	609-32 i 245-72
oświetlenia ulic	220-89
Pogotowie ciepłownicze	253-11
Pogotowie drogowe „Polmozbyt"	409-32

TEATRY

nieczynne

MUZEA

HISTORII RUCHU REWOLUCYJNEGO (ul. Gdańska nr 13) godz. 9—16

POLSKIEJ WOJSKOWEJ SŁUŻBY ZDROWIA (Żeligowskiego 7) godz. 9—16

* ✦ *

ŁÓDZKI PARK KULTURY I WYPOCZYNKU (na Zdrowiu)

OGRÓD BOTANICZNY — nieczynny

ZOO — czynne godz. 9—15 (kasa do 14)

PALMIARNIA — czynna codziennie (oprócz poniedziałków) w godz. 10—15

LUNAPARK — nieczynny

KĄPIELISKO „FALA" (al. Unii 4) nieczynne

KINO

BAŁTYK — „Kobra" jap. od lat 18. godz 10, 12.15, 15, 17.15, 19.30

IWANOWO — „Kobra" jap. od lat 18, godz. 10, 12.15, 15, 17.15, 19.30

POLONIA — „Niewinne" wł. od lat 18, godz. 9.30, 12, 14.30, 17, 19.30

PRZEDWIOŚNIE — „Ebirah — potwór z głębin" jap. od lat 12 godz. 10, 12.15, 15, 17.15, 19.30

WŁÓKNIARZ — „Ebirah — potwór z głębin" jap. od lat 12 godz. 10, 12, 14, 16, 18, 20

WOLNOŚĆ — „Transamerican Express" USA. od lat 15, godz. 10, 12.15, 14.30, 17, 19.30

WISŁA — „Akcja pod Arsenałem" pol. od lat 12, godz. 10, 12, 14, 16, 18, 20

ZACHĘTA — „Transamerican Express" USA od lat 15, godz. 10, 12.15, 14.30, 17, 19.15

ŁDK — „Czy zabiła" fr. od lat 15, godz. 14.45, 17.15. DKF g. 19.45

STUDIO — „Błękitny ptak" am.-radz. b/o. godz. 15.45 „Ostatni seans filmowy" USA, od lat 15 godz. 17.45, 20

STYLOWY — „Zabity na śmierć" USA, od lat 15, godz. 15, 19.30 Premiera miesiąca „Ofiara namiętności" hiszp. od lat 18, g. 17.15

GDYNIA — „Sportowiec mimo woli" pol. od lat 12, godz. 12.15, 14.30 „Na krańcu świata" austral. od lat 18, godz. 10, 17, 19.30

DKM — nieczynne

KOLEJARZ — nieczynne

MŁODA GWARDIA — „Omen" ang. od lat 18, godz. 10, 12.15, 14.30, 17, 19.30

MUZA — „Old Surehand" jug. b/o, godz. 15 „Maratończyk" USA, od lat 18, godz. 17, 19.30;

1 MAJA — „Złoto dla zuchwałych" jug. b/o godz. 15, 17.30, „Tomasz" fr. od lat 15, godz. 20

POKÓJ — „Klęska atamana" cz. I i II radz. b/o, godz. 14.30 „Szał" ang. od lat 18, godz. 17.15, 19.30

ROMA — seans zamknięty g. 10 „Śmierć z komputera" fr. od lat 15, godz. 12.15, 14.30, 17, 19.30

STOKI — „Przygody małpki Nuki" radz., b/o, godz. 15, „Nieme kino" USA, od lat 15, godz. 17, 19

OKA — „Miłość w deszczu" fr. od lat 15 godz. 10, 12.30, 15, 20. DKF godz. 17.30

POLESIE — „Aresztuję cię przyjacielu" ang. od lat 15, godz. 17, 19

POPULARNE — nieczynne

ENERGETYK — „Syrenka i książę" bułg. b/o, godz. 16.30 „Strach nad miastem" fr. od lat 18, godz. 18.15

HALKA — „Strzały Robin Hooda" radz. od lat 12, godz. 15, „Granica" pol. od lat 15, g. 17 „Nie ma sprawy fr. od lat 15, godz. 19

PIONIER — „Zwycięzca" radz. od lat 12, godz. 15, „Sędzia z Teksasu" USA, od lat 18, godz. 17, 19.30

REKORD — „Blokada" cz. 1 radz. od lat 12, godz. 15, „Szkarłatny pirat" USA, od lat 15, g. 17.15, 19.15

ŚWIT — „Poszukiwany, poszukiwana" pol. b/o, godz. 15.30 „Mistrz rewolweru" USA, od lat 15, godz. 17.15, 19.30

SOJUSZ — nieczynne

TATRY — „Niedorajda" pol. od lat 12, godz. 12.15, „Przygody Tomka Sawyera" rum. b/o g. 13.45 „Rewolwer „Python 357" fr. od lat 15, godz. 10, 14.30, 19

DYŻURY APTEK

Obrońców Stalingradu 16, Niciarniana 13, Główna 14, Dąbrowskiego 89, Lutomierska 146

Stałe dyżury aptek:

Apteka nr 47-085 Aleksandrów, ul. Kościuszki 6

Apteka nr 47-087 Konstantynów, ul. Sadowa 10

Apteka nr 47-096 Głowno, ul. Łowicka 33

Informacji o dyżurach aptek:

w Pabianicach udziela Apteka nr 47-085, Armii Czerwonej 7

w Zgierzu udziela Apteka nr 47-080, Dąbrowskiego 10

w Ozorkowie udziela Apteka nr 47-092, Dzierżyńskiego 2

DYŻURY SZPITALI POŁOŻNICTWO

Szpital im. Kopernika — dzielnica Górna Poradnie K, ul. Odrzańska, Cieszkowskiego, Rzgowska, Przybyszewskiego oraz ginekologia z dzielnicy Polesie Poradnia K, przy ul. Fornalskiej

Instytut Poł.-Gin. AM (ul. Curie-Skłodowskiej 15) dzielnica Górna Poradnie K, ul. Felińskiego, Zapolskiej, dzielnica Śródmieście Poradnia K, ul. 10 Lutego, gm. Rzgów i Ksawerów oraz ginekologia z dzielnicy Polesie Poradnia K, przy ul. Olimpijskiej

Instytut Poł.-Gin. AM (ul Sterlinga 13) — dzielnica Śródmieście Poradnie K, ul. Kopcińskiego, Próchnika, gm. Brojce oraz ginekologia z dzielnicy Polesie, Poradnia K. ul. 1 Maja

Szpital im. H. Jordana — położnictwo — dzielnica Widzew i Polesie

Szpital im. H. Wolf — ginekologia — dzielnica Bałuty oraz ginekologia z dzielnicy Polesie Poradnia K, ul. Gdańska i Kasprzaka

Szpital im. Skłodowskiej-Curie w Zgierzu — położnictwo miasto i gm. Zgierz, Aleksandrów, Ozorków, gm. Konstantynów, gm. Parzęczew, Andrespol, Nowosolna

Szpital im. Marchlewskiego w Zgierzu — ginekologia — miasto i gm Zgierz, Aleksandrów, Ozorków, Głowno, Stryków m. Konstantynów, gm. Parzęczew, Andrespol, Nowosolna oraz Łódź — dzielnica Polesie, Poradnia K, ul. Srebrzyńska i dzielnica Widzew

Szpital im. Biernackiego w Pabianicach — miasto i gmina Pabianice

Szpital w Głownie — położnictwo miasto i gmina Głowno i Stryków

Chirurgia ogólna — Bałuty — Szpital im Biegańskiego (Kniaziewicza 1/5) codziennie dla przychodni rejonowych nr 4, 6, 7, 8, 9, 10, Szpital im. Barlickiego (Kopcińskiego 22) codziennie dla przychodni nr 7. Szpital im Skłodowskiej Curie (Zgierz, Parzęczewska 35) dla przychodni rejonowych nr 1, 2, 3, 5. Szpital im. Marchlewskiego (Zgierz, Dubois 17) codziennie dla m. i gm. Zgierz, Ozorków. Aleksandrów, Parzęczew. Górna — Szpital im. Kopernika (Pabianicka 62). Polesie — Szpital im. Pirogowa (Wólczańska 195). Śródmieście — Szpital im. Pasteura (Wigury 15). Widzew — Szpital im. Sonenberga (Pieniny 30)

Chirurgia urazowa — Szpital im. Kopernika (Pabianicka 62)

Neurochirurgia — Szpital im. Barlickiego (Kopcińskiego 22)

Laryngologia — Szpital im. Pirogowa (Wólczańska 195)

Okulistyka — Szpital im. Skłodowskiej-Curie (Zgierz, Parzęczewska 35)

Chirurgia i laryngologia dziecięca — Szpital im. Korczaka (Armii Czerwonej 15)

Chirurgia szczękowo-twarzowa — Szpital im. Skłodowskiej-Curie (Zgierz, Parzęczewska 35)

Toksykologia — Instytut Medycyny Pracy (Teresy 8)

Wenerologia — Poradnia Dermatologiczna (ul. Zakątna 44)

NOCNA POMOC LEKARSKA

Nocna pomoc lekarska Stacji Pogotowia Ratunkowego przy ul. Sienkiewicza 137, tel. 666-66

Ogólnołódzki Punkt Informacyjny dotyczący pracy placówek służby zdrowia tel. 615-19 — czynny całą dobę we wszystkie dni tygodnia, również w niedziele i święta.

AMBULATORIUM DORAŹNEJ POMOCY CHIRURGICZNEJ DLA DZIECI

Gabinet chirurgiczny czynny całą dobę Łódź, Armii Czerwonej 15, tel. 341-30, wewn. 70, 457-50 do 54, wewn. 70

NOCNA POMOC PIELĘGNIARSKA

Bałuty — Szpital im. H. Wolf, zgłoszenia na zabiegi w domu chorego, tel. 777-77

Górna — Szpital im. Jonschera, Szpital im. Brudzińskiego, Zgłoszenia na zabiegi w domu chorego, tel. 627-93

Polesie — Szpital im. M. Pirogowa, Szpital im Madurowicza, zgłoszenia na zabiegi w domu chorego, tel. 278-52

Śródmieście — Szpital im. L. Pasteura, zgłoszenia na zabiegi w domu chorego tel. 864-11

Widzew — Szpital im. E. Sonenberga, zgłoszenia na zabiegi w domu chorego, tel. 864-11

TELEFON ZAUFANIA — 337-37 czynny w dni powszednie od 15—7, w niedziele i święta całą dobę.

„CANOSSA NIE HAŃBI...”

(Dokończenie ze str. 3)

I z tego właśnie nieudacznictwa, psychicznego lenistwa, bazowania tylko i wyłącznie na negacji, rodzi się owa — patologiczna czasem zazdrość, chęć pomniejszenia sukcesów innych, by nie czuć się samemu za bardzo w tyle...

— Najgorsza jest chyba jednak tzw. zazdrość bezinteresowna, o której mistrz Wańkowicz powiadał, przywołując przykład szewca, co to nie mógł przeboleć sukcesu prałata, który nagle został biskupem... To tak, jakby — dajmy na to —

PROFESOR SZCZEPAŃSKI ZAZDROŚCIŁ PYCIAKOWI

jego rekordów w pięcioboju, a Pyciak z kolei Pendereckiemu...

— Cóż, żarty, żartami, ale ów przysłowiowy szewc ma jednak ciągle sporo naśladowców, co daje się zauważyć na co dzień. Sądzę jednak, że nie tylko prof. Szczepański czy Penderecki ale i rolnik, którego hodowlę bydła stawiają za wzór w gminie czy województwie nie będzie zazdrościł swojemu sąsiadowi zza miedzy, że ma wzorowy sad, nad którym prof. Pieniążek aż cmoka.

— A więc najlepszym antidotum na ów bakcyl zawiści jest po prostu dobra praca, własny sukces, uznanie ogółu...

— Oczywiście. Akceptacja naszego działania przez obserwujący nas zespół czy środowisko to często najlepszy i niezbędny bodziec do dobrej roboty. Brak tej akceptacji to sygnał, że trzeba zmienić sposób postępowania, dokonać weryfikacji dotychczasowych metod działania, traktowania ludzi i ich problemów. Mówię to także z myślą o swoich obowiązkach i wadze, jaka przywiązuję do oceny mojej pracy przez kolegów, współtowarzyszy, młodzież...

Ta konieczność wsłuchiwania się w opinie szeroko rozumianego kolektywu leży u podstaw działania całego kierownictwa organizacji partyjnej na uczelni. Zdajemy sobie sprawę, że od tego, czy i jak bardzo liczymy się z tymi głosami, zależy właściwy klimat naszego wspólnego działania. Staje się ono takim w formie pełniejszej niż niegdyś i cenimy to sobie bardzo. Bo to przede wszystkim budzi nadzieję, że te kłopoty, z którymi boryka się UŁ, które niesie życie, łatwiej uda się nam rozwiązać.

— Trzymajmy więc kciuki „na pohybel” kłopotom, ale nie udawajmy, że ich nie ma... I że sami nie popełniamy błędów.

— Cóż, bywa tak, że czasem w najlepszej nawet wierze człowiek podejmuje decyzje... hm... nie najlepsze, nie zawsze prawidłowe. Pozostaje wówczas sprawa przyznania się do błędu nie tylko wobec innych, ale i wobec siebie. A później poniesienia konsekwencji, zawrócenia z niewłaściwej drogi. Powiem szczerze, że zdarzało mi się już dźwignąć te ciężary i mimo moich obaw okazało się, że „pójście do Canossy” nie zawsze ujmuje szacunku czy zaufania. Wprost przeciwnie — sądzę, że niejednokrotnie umiejętność poniesienia odpowiedzialności za popełniony błąd wpływa pozytywnie na ocenę charakteru człowieka przez kolektyw.

— Wracając do kłopotów...

— Dobrze. Jest ich sporo. Różnego kalibru zresztą. Mówią o nich ludzie na zebraniach i w czasie luźnych towarzyskich spotkań. Mnie też irytuje, jak przychodzę rano do sklepu i przez parę dni nie mogę trafić na świeże pieczywo, ale za to wino „patykiem pisane”

PANOSZY SIĘ NA PÓŁKACH

i bez trudności w dostawach. Najgorsze są te małe, drobne niedociągnięcia, braki wynikające z czyjegoś lekceważenia, niechlujstwa, partactwa. To właśnie najbardziej psuje ludziom krew, skłania do szkodliwych uogólnień. Płacimy za to wiele. Głównie tym, że ludzie zaczynają być obojętni wobec rzeczy wielkich, które udało się nam osiągnąć i które mają rangę prawdziwego sukcesu. Tyle, że ludzie nie dostrzegają go, lub nie chcą dostrzec, bo właśnie przewrócili się o kolejny mały kłopot i nie bardzo mają ochotę na dyskusję o generaliach. Staramy się jednak namówić ich do tego. **Bo przecież nic gorszego niż takie demobilizujące kwękanie.**

Mówimy: — Program na „nie” nigdy niczego jeszcze nie zdziałał! Ale nie chodzi tu także o program typu: potrzeby — to ja, obowiązki — on!! Kolejne decyzje naszych władz partyjnych przyniosły ocenę nowych uwarunkowań rozwoju kraju, określiły program przezwyciężenia trudności i osiągnięcia celów społecznych...

— Właśnie, któremu z tych celów należy dać priorytet?

— Z całą pewnością cel, z którym większość nas wiąże swoje marzenia, plany, ambicje, a także swój wysiłek w miejscu pracy, to — **PODNOSZENIE JAKOŚCI ŻYCIA.** Nieprawda byłoby jednak twierdzenie, że budujemy go wszyscy z jednakowym staraniem i rzetelnością. Stąd też tak ważną rzeczą jest wykształcenie i ugruntowanie w całym społeczeństwie przekonania, że to podnoszenie jakości życia nie tylko zależy od nas samych, ale wymaga przede wszystkim j e d n o ś c i działania. Że ta sama świadomość, która dyktuje nam obfitą listę potrzeb, winna także podyktować nam obowiązki społeczne. Popatrując ciągle na boki, wytykając to i owo lub zazdroszcząc sąsiadom, szukając winnych wszędzie tylko nie na własnym podwórku, nie poprawimy niczego — jakości usług, standardu naszych mieszkań, poziomu handlu i mnóstwa innych rzeczy.

— Samopoczucia nie wykluczając?

— Naturalnie, tyle że nie można czekać na ten fakt z nosem na kwintę, albo z wygodnie założonymi rękami...

* * *

Sądzę, że ta ostatnia refleksja jednego z delegatów na Łódzką Konferencję Partyjną to przesłanie nie tylko do tej pasującej okazji. Prawdziwe znaczenie potrzeby, chęci i jedności działania sprawdzić możemy doskonale na co dzień. W s z y s c y.

Zdzisław Szczepaniak

Epopeja i refleksje z lat walki

„Żołnierze wolności”, „Siądź z nami, Miszka” i „Wilczym śladem”, to premierowe tytuły, które dopełnią liczne przeglądy filmowe, przygotowane z okazji 60 rocznicy powstania Armii Radzieckiej.

Dwie pierwsze części epopei wojennej J. Ozierowa weszły na ekrany w listopadzie. Natomiast w czwartek o godz. 18 w „Bałtyku” część III i IV sławnego filmu zainauguruje łódzkie obchody rocznicy powstania Armii Radzieckiej. Reżyser „Żołnierzy wolności” zapisał się już w pamięci widzów „Wyzwoleniem”, wyświetlanym w ponad 100 krajach. Jego nowy film dopełnia i kontynuuje podjęte tam wątki. Na ekranie ożywają zdarzenia z lat 1943—1944 (od Stalingradu do wyzwolenia Pragi). Film jest obrazem zbrojnego wysiłku Armii Radzieckiej i wojsk wielu krajów Europy. Pracowało nad nim 6 kinematografii. Zagrało 250 aktorów (30 z Polski), wiele tysięcy żołnierzy, m. in. nasi z 6 Pomorskiej Dywizji Powietrzno-Desantowej i 10 Sudeckiej Dywizji Pancernej im. Bohaterów Armii Radzieckiej. Na ekranie ożywają postacie, znane ze sceny wojenno-politycznej, wplecione w wątek historyczno-fabularny. Część II filmu zaczyna się w chwili, gdy wojska radzieckie dotarły do podgórza Karpat, a w Słowacji trwają przygotowania do powstania. (III i IV część „Żołnierzy wolności”, tak, jak dwie poprzednie, prezentowana będzie na taśmach 70 mm).

Dla aktywu TPP-R ze szkół podstawowych OPRF i ZŁ TPP-R przygotowały 22 bm. o godz. 15 w „Iwanowie” premierę filmu „Siądź z nami Miszka” reż. J. Bazeliana. Akcja toczy się w Leningradzie podczas dramatycznych dni blokady. Bohaterem jest 7-letni Miszka. Tragiczna sytuacja miasta i ludzi sprawia, że malec musi szybko przystosować się do niej. Stał się przedsiębiorczy i zaradny, wziął na siebie odpowiedzialność za grupę osamotnionych dzieci. Mały bohater, Żania Czernicyn stworzył wzruszającą postać.

W premierze filmu „Wilczym śladem”, reż. W. Gażiu uczestniczyć będzie 23 bm. o godz. 15 (w kinie „Iwanowo”), aktyw TPP-R ze szkół ponadpodstawowych i młodzież pracująca. Film sięga do faktów z 1921 r., które miały miejsce na Tamboszczyźnie, opowiedzianych przez legendarnego bohatera wojny domowej, Grigorija Kotowskiego. To jego brygada kawalerii podejmuje śmiałą decyzję rozgromienia bandy, złożonej z resztek wojsk atamana Antonowa.

Dodajmy jeszcze, że widzowie, którzy odwiedzą w najbliższych dniach kino „Iwanowo” będą mogli obejrzeć zorganizowaną przez PWSFTviT, WFF oraz TPP-R, wystawę, prezentującą 60-letni dorobek kinematografii radzieckiej.

Najbliższe dni będą też okazją do przypomnienia wielu tytułów znaczących w dorobku filmowym ZSRR. Wśród nich ważną pozycję zajmują filmy, oddające klimat, atmosferę, odtwarzające przebieg wydarzeń z lat walk.

Oprac.: R. G.

Scena z filmu „Wilczym śladem”

Przed premierą w Teatrze Powszechnym

Lidia Zamkow: „Kochani, nie zwracajcie uwagi na pana fotoreportera. Zrobi zdjęcia i sobie pójdzie. Próbujmy więc dalej”.

Siostra Ratched — Halina Miller: „W każdym razie to jest sprawa do decyzji personelu. A zatem....”

Randle P. McMurphy — Ryszard Mróz i Wódz Bromden — Włodzimierz Saar skandują dziecinną wyliczankę. Jeszcze projekt scenografa nie oblekł się na tyle w materię, by określić miejsce w którym przyszło im się znaleźć. Jeszcze poszczególne sceny nie układają się na tyle precyzyjnie, by konsekwentnie ów świat organizować. Jeszcze oni sami nie dopowiedzieli się w pełni jako bohaterowie tego świata.

— Pani Lidio, zdążyłem włożyć tylko jeden but...

— Nie szkodzi, będziesz wkładał je na scenie.

Trwa próba „Lotu nad kukułczym gniazdem”. Najpierw, w 1962 roku, była powieść Kena Kesey'a entuzjastycznie przyjęta przez krytykę amerykańską. Rok później teatralna adaptacja Dale'a Wassermana — już z mniejszym aplauzem w prasie. A potem, w roku 1975, światowy rozgłos powieści za sprawą nagrodzonego 5 Oscarami filmu Milosa Formana. Od kilku miesięcy tłumy widzów ściąga sceniczna adaptacja utworu Kesey'a w warszawskim Teatrze Powszechnym, a w łódzkim jego imienniku czeka nas niebawem premiera „Lotu...” przygotowywana przez Lidię Zamkow.

— Kochani, powtórzmy to jeszcze raz. Dramaturgia spada, spada! Nie ma walki. Zagrajcie, to do cholery, tak jak już robiliście to przed dwoma tygodniami...

K. Kesey pisał swą powieść pod wrażeniem refleksji i obserwacji poczynionych w stanowym szpitalu psychiatrycznym w Menlo Park gdzie pracował jako nocny pielęgniarz. Realia „szpitala dla obłąkanych” stały się sceneria dramatycznych wydarzeń daleko wybiegających poza li tylko oskarżenie błędnych koncepcji leczenia psychiatrycznego. Kesey stawia pytania o granice i kryteria podziału na świat „ludzi normalnych i obłąkanych”. Wyizolowany, zamknięty zakład psychiatryczny uczynił wielką metafora otaczającej go rzeczywistości społecznej.

— Pacjenci proszę na plan! Szybciej, szybciej, bo będę po nazwisku wywoływać.

Kończy się krótka przerwa „na papierosa”. Próbują akt drugi. Dziwny dialog prowadzi Tadeusz Sabara grający pielęgniarza Turkle z McMurphym. Ten pierwszy z proscenium mówi coś do tamtego, który ze sceny odpowiada mu

Rucly, ile razy mam ci mówić, żebyś stał w miejscu. Kosz nie powinien ganiać za piłką.

jedynie gestami, grymasem twarzy. „Na razie to niezrozumiałe — wyjaśnia Zamkow — w spektaklu zamiast kurtyny będzie płyta plexiglasu. Przezroczysta, jednak szczelnie izolująca... Widzowie wejdą na widownię, a na scenie życie już się będzie toczyć, wyjdą na przerwę — tamta rzeczywistość będzie trwała, pójdą do szatni po płaszcze, a kres tamtego świata nie nastąpi.”

— Rysiek, ty od początku nie chodzisz z nimi, demonstrujesz to już w momencie wejścia.

W uporządkowany świat realizowany w myśl „polityki oddziałowej” wdziera się McMurphy ze swą innością, radością życia, umiłowaniem człowieka i wolności. Zakłóca spokój, zmusza do zastanowienia się nad tym, kto i dlaczego ma tutaj status „przymusowego”, a kto „dobrowolnego”.

— Na miłość boską, tańczcie trochę twarzami do widowni. Samymi tyłkami radości i entuzjazmu nie pokażemy.

W człowieku trzeba obudzić jego godność ludzką. Wyrwać z otępienia, które mu narzucono i z którym się pogodził. Wódz Bromden już nie szura bezmyślnie swą nieodłączną w pierwszym akcie szczotką na kiju. Zaczyna dojrzewać do wiary w siebie. „Lot nad kukułczym gniazdem” mówi nam o przemocy i potrzebie wolności, o poniżeniu i godności człowieka. Mówi nam o sprawach uniwersalnych tym bardziej przejmująco, iż czyni to poprzez dramat konkretnych ludzi. Ludzi stojących przed decyzją wyboru „koncepcji na życie”. Wyboru między działaniem a oczekiwaniem.

— Pani Krysiu, co tam za rozmowy i stukania za sceną. Proszę zawołać kogoś z ekipy technicznej, przecież w tym hałasie nie możemy pracować.

„Lot nad kukułczym gniazdem” za kilka dni wchodzi do repertuaru Teatru Powszechnego. Wybrano już „co” — teraz trwają ostatnie przygotowania nad tym „jak”. W myśl koncepcji Lidii Zamkow przekłada się treści utworu Kesey'a na język środków teatralnych. Czy przemówią do nas ze sceny przekonamy się już wkrótce.

JERZY BĄBOL

Muzyka leczy...

Od szeregu lat działa we Wrocławiu i może się wykazać pokaźnym dorobkiem Zakład Muzykoterapii PWZM, współpracujący z placówkami medycznymi — z Kliniką Chorób Wewnętrznych AM na czele. Zespół lekarzy z tej kliniki badał wpływ muzyki na elektrokardiogramy chorych z zaburzeniami czynnościowymi.

Stwierdzono, że odpowiednio dobrana muzyka wywiera wpływ na nadciśnieniowców. Tytułem próby wprowadzono muzykę do gabinetów stomatologicznych.

Wrocławska Wyższa Szkoła Muzyczna prowadzi jedyne w Polsce Podyplomowe Studium Muzykoterapii dla absolwentów szkół muzycznych, akademii medycznych i psychologii uniwersyteckiej. To unikalne studium nie może nadążyć z dostarczaniem absolwentów szpitalom i sanatoriom zamierzającym wprowadzić muzykoterapię.

nowości WSPÓŁCZESNEJ

W tym tygodniu księgarnia „Współczesna” (al. Kościuszki 108/116) poleca następujące nowości literatury społeczno-politycznej:

S. G. Filatow — „Upadek włoskiego faszyzmu”, KiW

„Towarzysz „Józef”, Wspomnienia o Feliksie Dzierżyńskim KAW

Marks, Engels, Lenin — „O problemach ekonomicznych”, PWN

S. Strumph-Wojtkiewicz — „Sekret Enigmy”, „Iskry”

R. Kiersnowski — „Życie codzienne na Śląsku w wiekach średnich”, PIW

B. Baranowski — „Wolskie młynarstwo”, Ossol.

M. Kulczycki — „Prawo w ochronie młodocianych”, IW CRZZ

S. Żurawicki — „Teoretyczne podstawy działalności gospodarczej”, PWE

„Czy kryzys socjologii?”, Czytelnik

„Nowe techniki organizatorskie” — PWN

F. Braudel — „Morze Śródziemne i świat śródziemnomorski w epoce Filipa II, Wyd. Morskie

K. Knychała — „Zatrudnienie kobiet w Polsce Ludowej w latach 1955—1974”, PWN

W. N. Szubkin — „Badania socjologiczne” PWN

K. Kocot — „Prawnomiędzynarodowe zasady socjologii”, PWN

J. Kleer — „Integracja gospodarcza w RWPG”, PWN

W. Wójcikiewicz — „Elementy nauki w inwestowaniu”, Ossol.

„Almanach Polonii 1978”, „Interpress”

C. W. Ceram — „Pierwszy Amerykanin”, PIW.

Skrzydła husarskie i szabla ułańska

Polskie malarstwo batalistyczno-historyczne, które z takim mistrzostwem uprawiali Piotr Michałowski, Juliusz Kossak, Józef Brandt, Wojciech Kossak i inni, od wielu już lat fascynuje **Michała Bylinę**, przy czym utalentowany ten artysta w wielu swoich kompozycjach nawiązuje raczej do malarskich praktyk Michałowskiego niż Kossaków.

Możemy to sprawdzić z łatwością, albowiem **w Ośrodku Propagandy Sztuki** otwarto właśnie wystawę jego obrazów. Z całą pewnością — dzięki atrakcyjności tematu — zainteresują one zwolenników malarstwa realistycznego: a takich jest przecież bardzo wielu!

Bohaterami obrazów Byliny są polscy żołnierze z różnych okresów dziejowych, osadzeni tak znakomicie w swojej epoce, jak dobrze oni sami siedzą... na siodłach swoich koni; a rumak bojowy to drugi motyw, który artysta opracowuje con amore.

Michał Bylina — malarz polskiego żołnierza, polskiego konia i chwały polskiego oręża — nie stara się wprowadzać do swoich batalistycznych scen historiozoficznych refleksji. Jego wojacy to tylko ludzie, a nie nadludzie, a jeśli artysta przypina im skrzydła, będą to skrzydła husarskie, a nie anielskie.

Jego bitewne sceny — zmasowane szarże kawalerii, brawurowe starcia patroli ułańskich, ostry galop pościgów — są bardzo dynamiczne w treściach i nie mniej dynamiczne w formie, a znakomity rysunek nasycony jest zróżnicowaną gamą kolorystyczną przy wybornym układzie kompozycyjnym gęsto nieraz zmasowanych postaci.

Prawie wszędzie nierozłącznym towarzyszem walczących jest koń. Jednakże w obrazach ilustrujących epizody z ostatniej wojny, żołnierze — zgodnie z duchem czasu — zsiadają często z konia, zamieniając go na nowoczesny czołg („Lenino”), względnie spieszeni walczą z bohaterską brawurą i determinacją na barykadach miast i w okopach („Gdańsk”, „Nysa”).

Wystawa, która oglądamy teraz w Ośrodku Propagandy Sztuki, dzieli się na dwie części. W skład pierwszej wchodzą wyłącznie oleje, przeważnie wielkiego formatu, takie jak: „Czworobok pod Arcis”, w którym autor nawiązuje do legendy napoleońskiej, „Generał J. Dąbrowski na barykadzie”, „Kościuszko pod Saratogą”, „Krechowiacy”, „Czerwony Pułk Warszawy” dramatyczny „Wrzesień” itd.

Eksponaty części drugiej (drobne w swoich rozmiarach tempery i techniki mieszane) przypominają, że **Bylina to również autor albumów i ilustrator książek o tematyce historyczno-batalistycznej.** Tu dzieła te zestawiono w taki sposób, że całość stanowi, jak gdyby, **historię oręża polskiego w obrazach, począwszy od legendarnego Lecha, poprzez Mieszka I, Psie Pole, Grunwald, Kircholm, aż do pamiętnych wydarzeń z roku 1945.**

Osobny dział stanowią ilustracje do książek związanych z Orientem. Precyzyjne w rysunku, lekkie w układzie, przepysznie soczyste w kolorze, znakomicie oddają one ducha i tradycyjny styl Wschodu, świadcząc dowodnie o szerokiej skali możliwości artystycznych Michała Byliny.

M. JAGOSZEWSKI

Do grudnia 1917 r. władza radziecka została ustanowiona na całym niemal obszarze państwa rosyjskiego. Zbliżał się jednak szybko okres, gdy zdobyczy Rewolucji trzeba było bronić nie tylko przeciw wewnętrznym jej wrogom, ale siłom licznych wojsk interwencyjnych. Na zdjęciu: defilada ochotników - czerwonoarmistów w Moskwie w 1918 r.

„CZERWONOGWIEZDNA"

Ponad pół wieku temu powstała Armia Radziecka — zbrojna siła pierwszego w świecie państwa socjalistycznego. 28 stycznia 1918 r. W. I. Lenin podpisał historyczny dekret a 23 lutego 1918 r. — świeżo sformułowane pułki nowej armii, w zwycięskiej bitwie pod Narwą i Pskowem zatrzymały ofensywę wojsk niemieckich odpierając śmiertelne niebezpieczeństwo grożące Piotrogrodowi (obecnie Leningrad). Ten właśnie dzień jest świętem Radzieckich Sił Zbrojnych.

Po zwycięstwie rewolucji socjalistycznej w carskiej Rosji, niemal cały świat kapitalistyczny wystąpił przeciwko młodej dopiero co zrodzonej Republice Rad, wspierając wewnętrzną kontrrewolucję. Na ogromnej przestrzeni ZSRR rozgorzała wojna domowa.

Trzyletnia walka z siłami światowego imperializmu i wewnętrznej kontrrewolucji, zakończyła się całkowitym zwycięstwem narodu radzieckiego i jego sił zbrojnych. Masowy napływ ochotników do Armii Czerwonej i jej pierwsze sukcesy oznaczały wówczas faktyczne narodziny Armii Czerwonej — armii mas pracujących.

Przypomnijmy, że w okresie wojny domowej Armia Czerwona sformowała ok. 78 dywizji piechoty, 22 dywizje kawalerii, 35 samodzielnych brygad piechoty i 5 samodzielnych brygad kawaleryjskich. Po rozgromieniu obcej interwencji i zakończeniu wojny dokonano demobilizacji Armii Czerwonej; jej liczebność z pięciu i pół miliona w 1920 r. zredukowana została do ok. 600 tysięcy (do 1 stycznia 1924 r.)

W 1927 r. Armia Radziecka liczyła już tylko ok. 580 tys. żołnierzy, jednakże stałe zagrożenie ze strony państw bloku imperialistycznego podyktowało Komunistycznej Partii Związku Radzieckiego konieczność podjęcia kroków w celu wzmocnienia zdolności bojowej Armii Radzieckiej. Po japońskiej agresji na Dalekim Wschodzie oraz po objęciu władzy przez Hitlera w Niemczech, a także w wyniku wzrastającego napięcia międzynarodowego, zwiększono moc obronną ZSRR i w 1937 r. stan liczebny Radzieckich Sił Zbrojnych wynosił 1 mln 433 tys. Jednocześnie nastąpił zasadniczy zwrot w uzbrojeniu i wyposażeniu armii. W okresie od 1930—1939 r. siedmiokrotnie wzrosła liczba samolotów, czołgów 43-krotnie. W 1939 r. wyprodukowano w ZSRR najlepsze w świecie czołgi — T-34, o których mówi się powszechnie, że „wygrały ostatnią wojnę".

Po wybuchu II wojny światowej liczebność armii podniesiono do 4 mln, natomiast w jej trakcie do ponad 11 mln. I właśnie w latach wojny z faszyzmem, Armia Radziecka przeszła najsurowszą próbę zdolności bojowej, wytrwałości i męstwa. 1418 dni i nocy trwały ciężkie zmagania między siłami szturmowymi faszyzmu a siłami zbrojnymi pierwszego państwa socjalistycznego.

Obrona twierdzy brzeskiej, Moskwy, Leningradu, Stalingradu, Odessy, Sewastopola i Kijowa, wielkie bitwy u stóp Kaukazu na Łuku Kurskim nad Dnieprem, Wisłą i Odrą, szturm Berlina, wyzwolenie Warszawy, Bukaresztu, Sofii, Belgradu, Budapesztu, Wiednia i Pragi marsz przez wielki Chingan — to niektóre etapy gigantycznego szlaku bojowego Radzieckich Sił Zbrojnych w latach zwycięskiej rozprawy z faszyzmem hitlerowskim.

Dodajmy, że zwycięstwo głównej siły koalicji antyhitlerowskiej Związku Radzieckiego nad faszyzmem nie było dziełem przypadku. Odniesiono je dzięki harmonijnemu rozwojowi wszystkich rodzajów sił zbrojnych, dzięki wyższości strategii i taktyki radzieckiej nad strategią i taktyką faszystowską dzięki wyższości ustroju socjalistycznego nad kapitalistycznym.

Obecnie podstawę mocy obronnej Związku Radzieckiego stanowią strategiczne wojska rakietowe, które stały się niezawodnym środkiem powstrzymywania zapędów potencjalnych agresorów. Radykalnie zmieniło się także lotnictwo, marynarka wojenna i wojska lądowe — najliczniejszy rodzaj sił zbrojnych ZSRR, charakteryzujący się wszechstronnym uzbrojeniem i wyposażeniem technicznym. Struktura organizacyjna, poziom wyszkolenia i stopień gotowości bojowej Radzieckich Sił Zbrojnych całkowicie odpowiadają wymaganiom współczesności.

Niewzruszoną moc Armii Radzieckiej zależy jednak nie tylko od doskonałego wyposażenia technicznego. O jej wartości decydują przede wszystkim ludzie których walory moralno-bojowe kształtowały się na bazie światopoglądu marksistowsko-leninowskiego — całkowitego oddania narodowi i partii leninowskiej.

Armia Radziecka i pozostałe armie państw socjalistycznych mają nad agresywnymi armiami zachodnimi wielką moralną przewagę, którą zapewniają im: socjalistyczny styl życia, socjalno-polityczna jedność składu osobowego oraz kierownicza rola partii komunistycznej i partii robotniczych. Te walory przejawiły się w latach wojny z faszyzmem w masowym heroizmie, odporności i gotowości do całkowitego poświęcenia dla narodu. Obchodząca w lutym 60-lecie istnienia Armia Radziecka zjednoczona sojuszem klasowym z pozostałymi armiami Układu Warszawskiego niezawodnie strzeże pokoju.

WITOLD SMOLAREK

CZY WIECIE, ŻE...

Pierwszym emblematem Armii Czerwonej zatwierdzonym w kwietniu 1918 roku była gwiazda pięcioramienna ze skrzyżowanymi znakami pługa i młota, które miały symbolizować sojusz robotniczo chłopski. W 1922 roku pług zastąpiono sierpem. Emblemat w tym kształcie stanowił zaczątek obecnego godła państwowego Kraju Rad.

* ✦ *

Oryginalnym zimowym nakryciem głowy noszonym przez żołnierzy Armii Czerwonej w latach 1919-25 była tzw. „budionówka" — szpiczasta sukienna czapka z nausznikami przypominająca kształtem hełmy średniowiecznych wojów ruskich. Wylansował ją Michaił Frunze. Pierwsza partia tych czapek została wykonana w czynie społecznym przez robotnice zakładów włókienniczych w Iwanowie-Woznieseńsku. Nosili je m. in. żołnierze dywizji Czapajewa, a później kawalerzyści Budionnego.

* ✦ *

W pierwszych latach istnienia Armii Radzieckiej na polecenie W. I. Lenina uruchomiona została produkcja średnich czołgów. Próby czołgu wyprodukowanego przez robotników Zakładów Sormowskich przeprowadzone zostały w sierpniu 1920 r. Próbna seria liczyła 15 maszyn, którym nadano takie nazwy jak: „Bojownik o wolność W. I. Lenin", „Komuna Paryska", „Proletariusz", „Zwycięstwo" itp.

* ✦ *

W okresie ostatniej wojny wprowadzono w Armii Radzieckiej zwyczaj oddawania salutów zwycięstwa z okazji ważnych sukcesów bojowych. Po raz pierwszy salut honorowy usłyszeli mieszkańcy stolicy ZSRR w 1943 r. po zwycięstwie wojsk radzieckich pod Kurskiem i Orłem. W okresie wojny wykonano łącznie 358 salutów armatnich. 26 spośród nich oddano 22 salwami z 324 dział, 210 zaś 20 salwami z 224 dział i 122 tylko 12 salwami ze 124 dział.

Najhuczniejszy i najznamienitszy był salut oddany w Moskwie w Dniu Zwycięstwa 9 maja 1945 r. Oddano wówczas 30 salw armatnich z 1000 dział.

* ✦ *

W lutym i marcu 1966 roku po raz pierwszy na świecie grupa radzieckich atomowych okrętów podwodnych dowodzona przez kontradmirała A. I. Sorokina odbyła rejs dookoła świata ani razu nie wynurzając się na powierzchnię.

Na zdjęciu: żołnierze radzieccy rzucają zdobyte sztandary hitlerowskie przed Mauzoleum Lenina na Placu Czerwonym w Moskwie

Czytelnik — ten ma dobrze. Odstraszony lub znudzony tematem artykułu, dostrzegając już w tytule sztampę i zapowiedź „trucia na okrągło" — zwinie gazetę w trąbkę i upchnie ją w kieszeni, bądź skupi się, jak z łaski, na bulwersujących doniesieniach dotyczących biżuterii Liz Taylor.

I wcale nie musi wiedzieć lub wierzyć w jakieś tam „cierpienia reportera" medytującego zawzięcie:

— Jak to napisać, żeby uniknąć gipsu, wazeliny, dętej frazeologii i tego wszystkiego, z czego także sklecić można okazjonalną historię o człowieku, którego masz nagle pokazać innym? Żeby nie była to tylko laurka, żeby nie skleić go wyłącznie z papieru, ze słów tak wytartych od częstego używania, że oko Czytelnika nie dostrzega ich w ogóle, lub znużone biegnie co prędzej w stronę innych „prawdziwych" sensacji dnia.

Szamocąc się tak między chęcią porzucenia stereotypów, a pokusą odfajkowania sprawy, znalazłem się w końcu w rektoracie UŁ, gdzie czekał już na mnie I sekretarz KU PZPR — doc. dr BAZYLI BOŃCZAK.

„Canossa nie hańbi..."

Usiedliśmy wygodnie — sądząc, że nie jest to zły sposób prowadzenia rozmowy o pryncypiach i problemach naszej rzeczywistości. Sceneria laboratorium wydała mi się bowiem zbyt.. przeintelektualizowana. Wywiad z docentem otoczonym gromadką studentów także nie wchodził w rachubę ze względu na trwającą aktualnie sesję egzaminacyjną. Moje przybycie na „giełdę" z kierownikiem Zakładu Dydaktyki Instytutu Fizyki mogłoby wywołać popłoch wśród egzaminowanych, bądź zwodnicze nadzieje, że „posiłki nadchodzą", podczas gdy tymczasem my mieliśmy zupełnie co innego do roboty.

Skoro już o niej mowa, to przekonałem się przy okazji, że **doc. Bończak pełniący również obowiązki pełnomocnika rektora do spraw kształcenia nauczycieli, ma sporo ważniejszych rzeczy do zrobienia niż pozowanie dziennikarzom do okazjonalnych portretów.** Zebrałem nawet na ten temat dokładną dokumentację podczas trzydniowych prób (od poniedziałku do środy) znalezienia jakiejś luki w jego kieracie codziennych zajęć. W środę, kiedy wreszcie byłem już bliski osobistego kontaktu (mając na razie docenta „na telefonie"), okazałem się za mało twardy. Zamiast wczepić się jak rasowy reporter w trudno uchwytną „ofiarę", dogadałem się z doc. Bończakiem jak ojciec z ojcem i na wieść o parodniowym wyjeździe służbowym jego żony odpuściłem docentowi jeszcze jedno popołudnie na opiekę nad dwojgiem nieletnich pociech...

Za to czwartkowe rano mieliśmy już wyłącznie dla siebie.

— Już nie będę pytał, czy to biurko to warsztat pracy — mówię — ani jak to wszystko udaje się godzić?

— Cóż, gdybym to dzielił na kawałki, na oddzielne funkcje, nic by zapewne z tego nie wyszło. W poniedziałek egzystowałbym jako I sekretarz, we wtorek — nauczyciel akademicki, we środę — urzędnik do rozmów z nauczycielami...

— Słowem — ścisły podział na sprawy, godziny przyjęć i kompetencje, podkreślony ewentualnie odmiennym stylem bycia i ubioru...

— Dostrzegając tę różnorodność spraw i problemów, z którymi stykam się na co dzień staram się wykorzystać wielość moich funkcji społecznych i zawodowych jako **atut**. Tak, by jedna wspierała druga w pracy na rozmaitych polach, za które jestem odpowiedzialny. I jeszcze jedno — trzeba zawsze pamiętać, że się jest w kolektywie. Ja wiem, że to brzmi hasłowo, ale spróbuję wyjaśnić to szerzej... Czy znam dowcip o polskim kotle w piekle? Tak, znam. I również uważam go za

NAJSMUTNIEJSZY DOWCIP, JAKI SŁYSZAŁEM W ŻYCIU

Otóż chodzi o to, by ten kolektyw nie był takim właśnie kotłem, w którym jedni będą ściągać co prędzej w dół tych, którzy za bardzo spróbują piąć się w górę. O kolektyw oparty na zasadach wzajemnego zrozumienia i współdziałania. Warunek? Tych ludzi musi łączyć jakieś wspólne zadanie, coś za co będą odpowiadać razem, co uczyni sukces jednostki sukcesem zespołu i odwrotnie, a także nauczy myśleć o współodpowiedzialności za porażkę.

To prawda, że zawiść i zazdrość są tymi czynnikami w stosunkach międzyludzkich, które potrafią zepsuć najlepsze plany, zwarzyć najpiękniejsze nadzieje i ambicje. Są czasem łyżką dziegciu w beczce miodu... Moim zdaniem, pchają ją w ten miód ludzie którzy nie osiągnęli niczego, nie umieją znaleźć dla siebie zadań, w których realizacji mogliby się sprawdzić ludzie, którzy — jak się to mówi — **żyją w pozycji wyczekującej.**

(Dalszy ciąg na str. 6)

Być... kolejarzem

Jest chyba jednym z najmłodszych delegatów na Łódzką Konferencję Sprawozdawczo-Wyborczą PZPR. „Wylądowała na kolei", tak, jak wielu innych, zachęcona rodzinnym przykładem. W węźle PKP Łódź-Kaliska pracował brat **Marii Cieśluk** — Jan. Do niedawna był przewodniczącym Zarządu Zakładowego ZSMP, teraz sekretarzem organizacyjnym KZ. Maryla — bo tak na nią mówią, pełni funkcję przewodniczącej koła ZSMP w oddziale oświetlenia. Jest wyraźnie zażenowana tymi wszystkimi splendorami z jednej, a obowiązkami, jakie na nią spadły, z drugiej strony.

— Wiem, że człowiek całe życie może uczyć się kolei, a u nas ostatnio sporo chłopców wraca z wojska. Starają się dostosowywać do rosnących wymagań. Kolej dzisiejsza, to nie to, co jeszcze parę lat temu, chociaż nie trzeba być specjalistą, żeby zorientować się, jak bardzo nasza „Kaliska" jest zapóźniona.

Zaczynają jej teraz „podpowiadać" brat i **Tadeusz Banasiak** — sekretarz propagandy KZ.

— Zawsze jakość pracy będziemy stawiać na pierwszym miejscu, ale czasem naprawdę trudno jest ludziom coś wytłumaczyć.

— Fakt! Naczelnik stacji, jak przychodzi kontrola, to bez słowa wyciąga portfel i pyta: — Ile dzisiaj?

— Ludzie pracują, mając do dyspozycji blaszane budki, wielkości metr na półtora i w tym zimą stoi kanona. Ani się ogrzać, ani wysuszyć. Sprzęt niby coraz nowocześniejszy, a my do niego po staremu — z młotkiem i śrubokrętem.

Trochę wylało im się tego nagromadzonego żalu, a teraz Maryla próbuje sumować: — **To wszystko prawda. Warunki pracy złe i jeszcze długo nie będą lepsze, ale zdajemy sobie sprawę z wagi tego, co robimy. Od transportu zależy wszystko. Kolej ma takie zaległości, już nie mówię o łódzkiej, że poradzić wszystkiemu jest rzeczywiście trudno. Niemniej — poradzić trzeba. Wydaje mi się, że nasza organizacja partyjna ma w organizacji młodzieżowej dobrego pomocnika.**

Chłopcy z odcinka drogowego i potem ze stacji, z tamtejszych kół, zaproponowali stworzenie młodzieżowych brygad pracy socjalistycznej. Przez różnorodne formy współzawodnictwa chodzi nam o podniesienie dyscypliny organizacyjnej, dyscypliny pracy, o podniesienie kultury obsługi podróżnych.

Kiedy się widzi te ogromne potrzeby, kiedy się zdają sobie sprawę z odpowiedzialności tej roboty, trudno założyć końskie okulary i powiedzieć: — Kazali kręcić korbą, to nic mnie więcej nie obchodzi. Co nie znaczy, że tak czasami nie jest.

Tadeusz Banasiak dodaje zaraz: — Niestety, jest i to często. Sam widziałem pociąg, stojący zamiast minuty... piętnaście. Lał deszcz i dyżurny peronowy miał pretensję do maszynisty, że sam się nie domyślił, iż ma jechać, tylko zmusił go do wyjścia z dyżurki. Taki pociąg nie zmieści się już dalej w żadnym rozkładzie, staje się zawalidrogą na torach.

— Staramy się też jak potrafimy zmieniać warunki socjalne. Na Żabieńcu będziemy budować schronisko takie, jakie własnym przemysłem postawiliśmy na Karolewie. Nasza młodzież we wszystkich tych społecznych pracach ma swój udział. Bierzemy się teraz za Fundusz Akcji Socjalnej Młodzieży. Jak trzeba, to będziemy myć i sprzątać perony, ale chcemy każdego wykorzystać zgodnie z jego specjalnością. Wtedy efekt będzie większy i satysfakcja z roboty pełniejsza.

Próbuję rekapitulować. Organizacja młodzieżowa — raz. Partyjna — dwa. Współpraca — jest. A gdzie są kolejarze? Przez chwilę patrzą na mnie ze zdumieniem. Nie rozumieją. O honor mi chodzi. O tę kolejarską godność zawodową. Wiem, że trudno, ale chodzi mi o to żeby każdy kolejarz był gospodarzem pociągu. Żeby dróżnik był takim gospodarzem swojego przejazdu, a nie dodatkiem do korby.

— Chyba jest w tym racja. To nie ten honor i godność co kiedyś. Kolejarska czapka zmieniła się trochę w zwyczajne nakrycie głowy pobierane w sortach.

— Staramy się ożywiać stare, dobre tradycje tego zawodu. Mamy wielu przedstawicieli starszego pokolenia łódzkich kolejarzy i liczymy bardzo na ich pomoc.

Tak, to jest z pewnością najpoważniejsze i najtrudniejsze zadanie jakie nas czeka. **Wychować młode pokolenie naszych pracowników tak, żeby każdy dobrze wiedział co to naprawdę znaczy — być kolejarzem! No bo co nam przyjdzie z tego, że kiedyś, może za parę lat, będziemy mieli piękny, nowoczesny dworzec i wielki węzeł, jeśli pracować w nim będą sami urzędnicy — ludzie udający kolejarzy.**

My też chcielibyśmy, żeby na Żabieńcu w blokach mógł ktoś powiedzieć tak jak dawniej bywało: Jest 14,52, bo przeleciał pospieszny do Gdyni.

* * *

Wśród delegatów na Łódzką Konferencję Partyjną wielu jest ludzi młodych, tak jak właśnie Maria Cieśluk. Z rozmów jakie przeprowadzamy z „ludźmi partii", tymi którzy mają na najwyższym forum reprezentować 118-tysięczną organizację PZPR w województwie miejskim łódzkim, jeden wypływa wniosek wspólny: potrzeba i chęć działania. Nawet wtedy, gdy nie dostaje jeszcze doświadczenia, fakt wyboru na delegata staje się momentem przełomowym. Poszerza się kąt widzenia spraw swego środowiska zawodowego, jego zadań, potrzeb i problemów wymagających rozwiązania. To nie jest już sprawa mego własnego warsztatu, koła czy oddziału. To zadania stojące np. przed całym transportem. Zadania ogromne, wymagające zaangażowania całej społecznej i zawodowej aktywności młodego pokolenia — tak jak w tym wypadku — kolejarzy.

LESZEK RUDNICKI

SZEF KUCHNI POLECA

ZAPIEKANKA ZE ŚLEDZI

Śledzie (2—3) dobrze wymoczyć. Połówki oczyszczone z ości włożyć na 3 godziny do mleka. W tym czasie usmażyć naleśniki (8—10 sztuk), pokroić je w łazanki i podsmażyć jeszcze na maśle. Kilka kwaśnych jabłek obrać i poszatkować. Osączone z mleka śledzie pokroić w paseczki i lekko obsmażyć. Całość — tzn. śledzie, łazanki i jabłka wymieszać, dodając do smaku pieprz i majeranek. Masę włożyć do wysmarowanego rondla i zapiec w piecyku. Podawać z surówką z kapusty i marchwi.

PĄCZKI SEROWE

Do niewielkiej ilości letniego mleka dodajemy łyżeczkę cukru i 2 dkg drożdży. Odstawiamy w ciepłe miejsce. Tymczasem ucieramy 4 dkg masła z 1 całym jajkiem, 1 żółtkiem i 4 dkg cukru dodając po łyżeczce 15 dkg twarogu. Do utartej masy wlewamy podrosłe drożdże i dodajemy 1/4 kg mąki. Masę wyrabiamy na dość wolne ciasto. Zaraz po wyrobieniu ciasto rozwałkowujemy na grubość 1,5 cm, wykrawamy szklaneczką krążki i pozostawiamy w cieple, aby podrosły. Smażymy na tłuszczu. Usmażone pączki serowe nakrawamy z boku i napełniamy dżemem lub konfiturą.

Demograficzne niespodzianki

Coraz trudniej o żonę

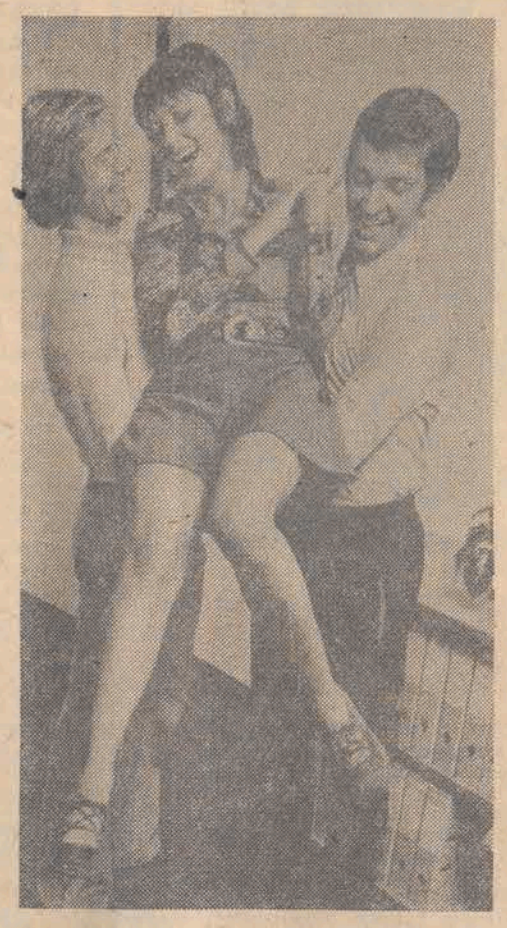

Niedawno w „Tele Echu" zaprezentowano nam młodego rolnika, który ma wszystko: dyplom wyższej uczelni, spore i świetnie prosperujące gospodarstwo, dobrze myślącą głowę i aparycję całkiem, całkiem... Brakuje mu tylko żony. Na karcące pytanie prezenterki, przesłuchiwany odpowiedział, że ożenić to on by się — oczywiście — chciał, ale chętnych jakby nie było.

Okazuje się, że od lat normalna i korzystna dla mężczyzn sytuacja liczebnej przewagi pań zmniejsza się radykalnie w czasie i przestrzeni. W grupie mieszkających na wsi Polaków w wieku od 20 do 29 lat — na 100 mężczyzn przypada tylko 86 kobiet. A jak wiadomo ok. 90 proc. małżeństw zawierają w naszym kraju ludzie, którzy trzydziestki jeszcze nie przekroczyli. Ta nowa, niekorzystna społecznie i gospodarczo sytuacja, występuje w ponad połowie województw.

Jest to problem poważny, zwłaszcza jeśli się weźmie pod uwagę sygnalizowane przez uczonych zjawisko malejącej liczby małżeństw mieszanych, tj miejsko-wiejskich; ich odsetek przekracza obecnie ledwie 20 proc., a przecież dawniej takie mariaże należały wręcz do dobrego tonu. Szczególnie niechętnie wychodzą za rolników młode kobiety z miast.

Skoro do rzadkości należą mariaże miejsko-wiejskie, dlaczego tak niski — średnio rzędu 20 proc. — jest wskaźnik wiejskich małżeństw międzyregionalnych? Odpowiedź wydaje się prosta: zawód rolnika nie sprzyja ruchliwości, nie ma tu zwyczaju powszechnego wyjeżdżania na urlop, ziemia ciągle trzyma człowieka na okrągło przez 12 miesięcy. Wygląda więc na to, że hufce młodych rolników będą musiały z rocznikiem demograficznym wyruszać w teren, w poszukiwaniu branki. Zalecane do penetracji tereny, to m.in. chełmskie, kaliskie, łódzkie, nowosądeckie i przemyskie — tam jeszcze wieś jest naprawdę sfeminizowana.

Ujawniający się brak kobiet na wsi może być zaskoczeniem, bowiem przez całe lata uważaliśmy, że gros ludności odchodzącej z rolnictwa do miast stanowili mężczyźni. I faktycznie tak było dawniej. Dziś jednak w odpływającej fali większość stanowią kobiety. Po prostu szukają one w mieście lżejszej pracy, innego życia.

Praca kobiety na wsi jest dziś relatywnie cięższa niż mężczyzny, a przy tym — zwyczajowo już — zdecydowanie mniej efektowna i wdzięczna. Dlatego młode kobiety uciekają ze wsi i dlatego młode mieszkanki miast nie wykazują specjalnej ochoty do przenoszenia się na wieś.

MODA

Prognozy światowe i krajowe...

Coraz obszerniejsze relacje napływają ze stolicy mody — Paryża. Już od wielu lat Francuzi nie cenili rękodzieła i rzemiosło artystyczne, które rozsławiło ongiś paryskie krawiectwo, szybko poczęło zanikać. Nie ma komu robić słynnych futer z piór a hafty szydełkowe na tkaninie potrafią wykonywać dziś zaledwie dwie staruszki.

Upatrując obecnie w rękodziele źródła dewiz (chodzi o toalety dla ekskluzywnych odbiorców w Stanach Zjednoczonych i w krajach arabskich), Francja reaktywuje stare, piękne umiejętności. Wspomnieć tu trzeba... o zdolnych twórcach pochodzenia polskiego. „Złotą igłę" otrzymała Lola Prussac, która zawsze, nawet w czasach gdy nie ceniło się rękodzieła, miała w swej firmie piękne wyroby ręcznie tkane, dziewiarstwo i artystyczną biżuterię.

Wśród projektantów uwzględniających rękodzieło zwrócił też uwagę p. Poniatowski (wnuk ministra), który pracuje dla firmy Esterelle.

Ponieważ już za około trzy tygodnie będziemy mogli obejrzeć „żywy żurnal" „Mody Polskiej" (przynajmniej w telewizji), zatem tylko kilka informacji. W tkaninach całodziennych dominuje bawełna, płótna jedwabne typu szantung oraz wełny o wzornictwie tkanin męskich. Te ostatnie są lekkie, miękkie, bo współczesna odzież powinna miękko spływać po figurze. Przeważają tkaniny jednobarwne. W dziewiarstwie wiele dzianin ażurowych, często wykonanych z bawełny w naturalnych odcieniach. Nadal modna wielowarstwowość, ale uspokojona, mniej rozbudowana. Np. na prosta suknie bez rękawów nosi się drugą, zbluzowaną, z rozcięciami z boków pozwalającymi dostrzec tamtą, spodnią. Nosi się nadal podwójne spódnice i obszerne, sięgające za biodra kamizele o linii prostej, które wkłada się na żakiet lub pod żakiet, na płaszcz, bluzkę, sweter. Kamizele te są bez zapięcia, wykończone jedynie lamówką.

Na głowie będziemy w nadchodzącym sezonie nosić modne ażurowe czapeczki dziewiarskie, przylegające do głowy lub chustki wiązane po wiejsku lub korsarsku. Wreszcie mamy nowe torby, już nie odwieczne konduktorki, ale tzw. melony, torby miękkie i ogromne lub sakwy przytroczone do paska. W obuwiu mnóstwo płótna z odrobiną tylko skóry (botki do spodni i do stylu safari), nosi się także balerinki i lekkie pantofelki z paskiem, na małym obcasie. Wysokie obcasy tylko na wieczór. Biżuterii mało. Będą to bransolety czy wisiory z drewna łączonego z masą perłową lub kością słoniową, trochę srebra o prostych formach.

Od 1974 r. obserwujemy istną eksplozję salonów „Mody Polskiej", których jest już 31. Wobec dużego nacisku władz terenowych, pragnących mieć tego rodzaju sklepy na swoim terenie — do 1982 r. powstaną one w każdym województwie. Mimo różnych zastrzeżeń (głównie odnoszących się do cen), a nawet nieprawdziwych wieści na temat „Mody Polskiej" — są to bodaj jedyne sklepy, gdzie znaleźć można to, co się aktualnie nosi na świecie.

Przeprowadzana jest analiza struktur cenowych. Ceny mają być bardziej zróżnicowane, w zależności od wymagań i możliwości poszczególnych województw, inaczej bowiem popyt kształtuje się w Warszawie, Krakowie, Szczecinie, a inaczej np. w Toruniu czy Siedlcach.

Dyrekcja „Mody Polskiej" dołoży starań, by wzornictwo „Mody Polskiej" dotarło do rzemiosła czy innych zakładów, żeby znalazło się na rynku w większym zakresie.

K. B.

W każdej zimowej kolekcji mody, bez względu na to jakie danego roku obowiązują style znajdzie się miejsce na bardziej lub mniej tradycyjny ciepły sweter, wykonany z kolorowej włóczki. Dziś prezentujemy „swetrowe" propozycje „Mody Polskiej" wierząc, że niejedna z pań znających tajniki szydełkowania czy robienia na drutach skorzysta z tych wzorów i jeszcze tej zimy „wzbogaci" się o nowy atrakcyjny ubiór.

PRZYBYWA NAM STALE NOWYCH MIESZKAŃ, CZEKAMY WIĘC NA ŁADNE, ESTETYCZNE I FUNKCJONALNE MEBLE...

Zrób to sam...

SKŁADANE PÓŁKI

Co prawda obok zamieszczamy zdjęcie efektownego kompletu mebli, ale przecież w mieszkaniu potrzebne są nie tylko takie wielkie zestawy. Majsterkowiczom proponujemy dziś skonstruowanie bardzo przydatnej półki składanej.

Składane półki radzimy zrobić z grubej drewnianej sklejki. Jeśli mają one być przeznaczone na książki, a więc dźwigać duży ciężar, należy całą konstrukcję wykonać ze szczególną starannością.

Zasadę konstrukcji półki wyjaśnia rysunek A. Część poziomą 1 wykonujemy z drewnianej sklejki grubości około 12 mm. Po dokładnym ustaleniu odpowiednich wymiarów i proporcji, wycinamy na końcach deski prostokątne wpusty 1 a i 1 b. Z kolei w tych wpustach wykonujemy przy pomocy piłki włosowej prostopadłe otwory do wsunięcia klinów 2. Kliny 2 należy zrobić z drewna liściastego, np. z buku, jesionu lub brzozy.

Odpowiednio do wpustów 1 a i 1 b, w ściance bocznej 4 wycinamy prostokątny otwór 4 a, w który wsunięty będzie wpust 1 b.

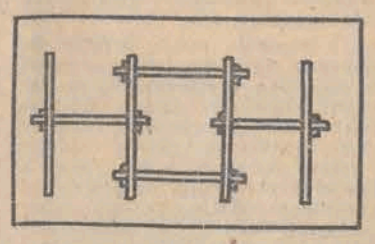

Po nasunięciu ścianki 4 na wpust 1 b wciskamy w otwór wpustu klin 2. Klin 2 należy wykonać dłuższy, a dopiero po dopasowaniu przyciąć go proporcjonalnie z obydwu stron. Zaciśnięta klinem ścianka boczna powinna tworzyć z półką poziomą kąt prosty. Wysunięte ku górze ścianki 3 i 4 ograniczają rozsuwanie się pionowo ustawionych książek.

Zasada łączenia ścianek za pomocą klinowego zacisku jest praktyczna, a połączenie bardzo wytrzymałe. Możemy więc według tej zasady budować najrozmaitsze półki do różnych celów.

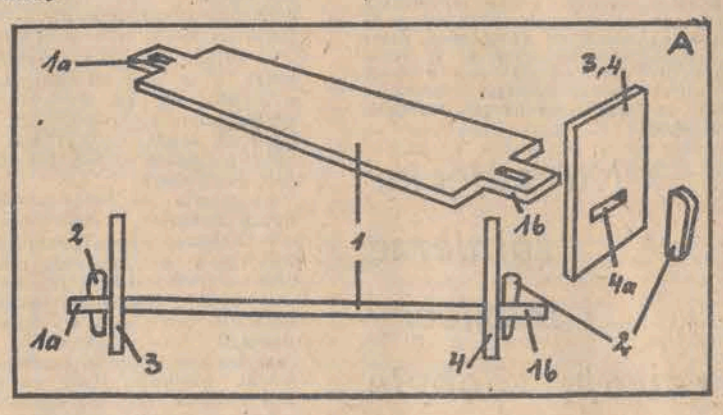

Na wszystko jest rada

● Aby przy dużych mrozach nie zamarzały szyby należy je przecierać spirytusem denaturowanym z dodatkiem kilku kropel gliceryny.

● Gotując ryż dodajmy doń parę kropel soku cytrynowego — będzie bielszy i nie ulegnie rozgotowaniu.

● Tkaniny nylonowe, stilonowe i ze sztucznego jedwabiu dobrze jest po upraniu płukać w ciepłej wodzie z solą. Zachowają ładny wygląd i będą trwalsze.

● Jeśli oprawka okularów źle przylega jest zbyt luźna lub uwiera — można ją odpowiednio wymodelować po uprzednim nagrzaniu. Wkładamy ramkę oprawki do gorącej wody po czym palcami delikatnie nadajemy pożądany kształt. Wymagana jest przy tym duża ostrożność — oprawkę łatwo złamać.

Jak obrać cebulę?

W okresie ostatnich lat nastąpił rozwój przetwórstwa owocowo-warzywnego. Konsumenci domagają się coraz większego asortymentu przetworów, lepszej jakości wyrobów oraz niższej ich ceny. Te warunki są możliwe do spełnienia przez wprowadzanie nowych metod obróbki warzyw i owoców oraz mechanizacji i automatyzacji procesów w zakładach przetwórczych. Jedną z ważniejszych czynności jest właściwe obieranie surowców ze skórki. Dotychczas stosowane metody przy użyciu noża należą do pracochłonnych oraz powodują duże straty cennych warstw miąższu. Oprócz tego np. przy obieraniu cebuli sposobem tradycyjnym ulatniają się olejki eteryczne, które działają szkodliwie na błony śluzowe, powodując u pracowników zatrudnionych przy obieraniu cebuli schorzenia oczu.

W Instytucie Technologii Żywności Pochodzenia Roślinnego Akademii Rolniczej w Poznaniu, prowadzone są prace badawcze nad różnymi metodami obierania warzyw i owoców, a szczególnie cebuli. Zastosowanie metody krioenzymatycznej, czyli działania niskich temperatur i dodatku preparatu enzymatycznego pozwoliło na uzyskanie surowca bardzo dobrej jakości. Cebula posiadała gładką powierzchnię, była jędrna i nie zmieniła koloru.

Czas pomyśleć o domowym „ogródku"

W pielęgnacji roślin domowych niebagatelną rolę spełnia zabieg przesadzania, który często jest jedynym radykalnym środkiem by uratować chory kwiatek. Chociaż i rośliny zdrowe powinno się co pewien czas przesadzać do nowej, większej doniczki zawierającej świeżą, pulchną ziemię bogatą w niezbędne składniki odżywcze. Chory kwiat przesadzamy oczywiście od razu — bez względu na porę roku, natomiast rośliny zdrowe najlepiej przesadzać na przedwiośniu.

Tak więc najwyższa pora, aby rozejrzeć się w naszym domowym „ogródku" — tu są przecież rośliny, które szybko rosnąc wymagają corocznego przesadzania. Zanim przystąpimy do głównego zabiegu musimy zorientować się w stanie naszego posiadania — jakie mamy doniczki oraz na ile musimy je uzupełnić nowymi. Zazwyczaj roślinę przesadzamy do doniczki nieco większej od poprzedniej — wyjątkowo stosujemy donicę o dwa numery większą. Należy bowiem pamiętać, że zbyt duża ilość ziemi, w której korzenie nie potrafią dostatecznie szybko się rozrosnąć ulega zakwaszeniu i utrudnia prawidłowy rozwój rośliny. Dla roślin domowych najlepsze są doniczki gliniane (z glazurą lub bez), fajansowe, lub z tworzyw sztucznych. Dla dużych ozdobnych kwiatów stosujemy drewniane kubełki. Nowe doniczki gliniane moczymy przez kilka dni w wodzie, stare donice starannie myjemy i „odkażamy" wrzątkiem. Drewniane kubły po umyciu wypalamy wewnątrz tak aby ścianki miały powierzchnię lekko zwęgloną.

Podobnie jak doniczki trzeba też przygotować ziemię. Musi ona być lekko wilgotna, pozbawiona kamieni i innych zanieczyszczeń. Uwaga! Ziemi do przesadzania kwiatów nie należy przesiewać. Zbyt rozdrobniona nie będzie przepuszczać powietrza do korzeni.

Przełożyli A. i M. Grabowscy
Bolitho Martime Productions Ltd 1976.

W Harrogate wszyscy podejmowali go serdecznie i czuł się tam wyśmienicie. Gdy przy następnej okazji zaproszono go na krótki urlop, nie wahał się ani chwili. Wiedział dlaczego. Sam siebie za to nienawidził, ale roił sobie, że może przestać się nią interesować kiedy tylko zechce. Ona i Niven musieli się o coś pokłócić. Wyczuwało się między nimi napięcie. Jakąś sztywność. Kiedy Decia zaprosiła kiedyś Drake'a na konną przejażdżkę, Niven sprawiał wrażenie jakby mu to niemal ulżyło. Później, w tym wielkim domu w Yorkshire, oprowadzała go po bibliotece i wspięła się, żeby zdjąć dla niego jakąś książkę. Któryś z jej przodków pojechał do Nowej Zelandii robić tam interesy na wełnie. Zachwiała się, a on ją złapał. Jeszcze teraz czuł w ramionach jej gibkie ciało. Nawet tu, w barze. Jej piersi przyciśnięte do jego piersi i rozbawienie w ciemnych oczach ustępujące miejsca nagłej niepewności. Łapał się na tym, że przechodząc przez pokój przelotnie dotyka jej dłoni, wypróbowując jak zareaguje. Wydawało się, że tego nie zauważa. Ale też nigdy nie cofnęła ręki.

Usiadł przy stole. — No to raz, Dick — odezwał się nagle. — Trzeba będzie wyprosić u kogoś, żeby nas podwiózł, jak to wypijemy. — Przyglądał mu się znad kufla. Już przedtem było źle. Niven był na innej łodzi. Spotykali się prawie codziennie, ale teraz było inaczej. Dowódca bazy zawiadomił ich przed ostatnim urlopem. — Przyszedł awans dla Toma Lathama, więc będziecie potrzebowali nowego nurka. Tym szczęściarzem jest Dick Niven.

Nigdy nie jest dobrze rozbijać zespół, a Latham, ich poprzedni nurek, służył we flotylli od samego początku. Ale przecież należało mu się jak każdemu. Dla Drake'a była to jednak niewielka pociecha. Oglądać Nivena siedzącego w „lilipucie", omawiać razem wszystkie szczegóły wiedząc cały czas, że chce się zobaczyć z żoną. Nie, że musi się zobaczyć.

Poprosić o przeniesienie? Natychmiast odpędził tę myśl. Prędzej dałby sobie uciąć rękę niż zawiódłby swojego dowódcę, Davida Seatona. Z nowym nurkiem, do którego trzeba było się przyzwyczajać, i bez pierwszego oficera, to tak jakby samemu prosiło się o nieszczęście.

Było całkiem jasne, że na coś się zanosi. O dwa dni skrócono urlop. W marynarce wojennej nie marnowało się papieru na telegramy, tak sobie dla hecy.

Boże, jak to się wszystko cholernie poplątało.

Richard Niven przyglądał się dwóm oficerom RAF-u, którzy z twarzami stężałymi w skupieniu staczali pojedynek w piciu piwa. Pomyślał, że dziwnie jest rozpoczynać służbę na nowej łodzi. Niewiele wiedział o swoim dowódcy Davidzie Seatonie, oprócz tego, czym się wsławił. O tym, czego dokonał, wiedzieli wszyscy, ale w jaki sposób to przeżył, było tajemnicą. Jako człowiek wydawał się Nivenowi w nieokreślony sposób odległy, zamknięty w sobie. Byle tylko wejść do dowodzonej przez niego grupki, a wszystko się zmieni. Rzucił okiem na Drake'a. On i kapitan byli dobrymi przyjaciółmi. Musi być dobrze — pomyślał. Na razie odsunął od siebie myśl o najbliższej przyszłości. To była praca dla niego, zresztą wychowano go i wykształcono na oficera marynarki wojennej. Dla niego była to kariera zawodowa, a nie kolejny wycinek życia, jak to zdawał się traktować Drake i wielu innych.

Dostrzegł swoje odbicie w lustrze wiszącym na ścianie i wyobraził sobie, że słyszy głos Decii. — Czy ty nigdy nie potrafisz się odprężyć, Richard? Choć na parę godzin zapomnieć o tym, kim jesteś?

Westchnął wiedząc, że Drake mu się przygląda. Był jednym z najmłodszych oficerów w bazie, a przecież jednym z bardzo nielicznych, którzy byli żonaci. W czasie wojny.... powiadano. Ze złością dopił piwo. Kiedy zaczynało się w ten sposób myśleć, to jakby się już było jedną nogą w grobie. Nie wolno mu było stracić poczucia proporcji. Wojna mogła trwać całe lata. Kochał Decię. Była dobrą partią dla jego rodziny.

Przypomniał sobie ich ostatnią wspólną noc. Gniewne słowa, a potem jej dłonie wędrujące ku niemu w ciemnościach, badające jego ciało, pożądające go. A on nie mógł. Dotąd nie był w stanie pojąć dlaczego. Czyżby martwił się odwołaniem z urlopu? A może był to prawdziwy strach, do którego przedtem się nie przyznawał? Poczuł jak się od niego odsuwa, a zapach jej perfum trwał na poduszce jak ostatnia gorzka wymówka. — Jestem gotów — powiedział.

Drake spojrzał na zegarek. — Barek w bazie już otwarty. — Rozejrzał się po sali i dodał: — Diabła tam, przecież to Alec. Zabierzemy go ze sobą. — Pomachał ręką i zaczął przepychać się przez tłum.

Dziś w Radio i TV

PONIEDZIAŁEK, 20 LUTEGO

PROGRAM I

12.05 Z kraju i ze świata. 12.25 Mozaika polskich melodii. 12.45 Rolniczy kwadrans. 13.00 Dla kl. I i II „Raz, dwa, trzy... i co dalej?". 13.20 Na życzenie słuchaczy — pieśni i tańce górali polskich. 13.40 Kącik melomana. 14.00 Studio „Gama". 14.20 Studio Relaks. 14.25 Studio „Gama". 15.00 Wiad. 15.05 Korespondencja z zagranicy. 15.10 Studio „Gama" 16.00 Tu Jedynka. 17.30 Radiokurier. 18.23 Nie tylko dla kierowców. 18.33 Koncert życzeń. 19.00 Dziennik wieczorny. 19.15 Z nagrań studia jazzowego PR. 19.40 Śpiewa Ewa Bem. 20.00 Wiad. i informacje dla kierowców. 20.05 Śladem naszych interwencji. 20.10 Koncert z solistą — F. Hubbard. 21.00 Wiad. 21.05 Kronika sportowa. 21.15 Jazzowa kariera Z. Namysłowskiego. 22.00 Z kraju i ze świata. 22.20 Tu radio kierowców. 22.23 Katowice na muzycznej antenie. 23.00 Minął dzień. 23.12 Wiad. sport.

PROGRAM II

11.30 Wiad. 11.35 Postęp, dom, nowoczesność. 11.45 Muzyka spod strzechy. 11.57 Sygnał czasu i hejnał. 12.05 Arie z oper kompozytorów francuskich. 12.25 Wiad. (Ł). 12.23 Chwila muzyki (Ł). 12.30 „Wydarzenia, poglądy, refleksje" — mag. K. Tamulewicz (Ł). 12.45 Tańce kompozytorów polskich. 13.00 Dobre, ale mało. 13.10 Canzony i koncerty A. Jarzębskiego. 13.30 Wiad. 13.35 Ze wsi i o wsi. 13.50 Chór FR w Krakowie. 14.10 Więcej lepiej, nowocześniej. 14.25 Muzyka Haendla. 15.30 Studio Plus. 16.10 Muzyka polska ubiegłego stulecia. 16.40 Aktualności dnia (Ł). 16.55 „5 minut o sporcie" (Ł). 17.00 Blaski i cienie muzyki jazzowej. 17.20 Notatnik kulturalny. 17.30 Myśl współczesna — „Odwrotna strona zwierciadła". 18.00 Polacy laureatami międzynarodowych konkursów muzycznych. 18.25 Plebiscyt Studia „Gama". 18.30 Echa dnia. 18.40 Radiowe spotkania. 19.00 Dyryguje Ferenc Fricsay. 19.40 Dźwiękowy Plakat Reklamowy 19.55 Przezorny zawsze ubezpieczony. 20.00 Publicystyka krajowa 20.20 Świat nowej muzyki. 20.50 Makrokosmos 3 G. Crumba. 21.30 Wiadomości i informacje sportowe. 21.40 A. Rubinstein gra utwory fortepianowe E. Griega. 22.00 Jak zostać żurnalistą radiowym — mag. lit. 22.20 Kroki we mgle — „Klejnoty królowej" — opow. J. Holdinga. 23.30 Wiad.

PROGRAM III

12.25 Za kierownicą. 13.00 Powtórka z rozrywki. 13.50 „Tortilla Flat" — odc. pow. J. Steinbecka. 14.00 Między barokiem a klasycyzmem. 15.00 Ekspresem przez świat. 15.05 1:1 — o sporcie 15.20 W kręgu jazzu. 15.40 Rozszyfrowujemy piosenki. 16.00 Czyż nie odznacza się koni — rep. 16.20 Muzykobranie 16.45 Nasz rok 78. 17.00 Ekspresem przez świat. 17.05 Muzyczna poczta UKF. 17.40 Odkurzone przeboje. 18.10 Polityka dla wszystkich 18.25 Czas relaksu. 19.00 Codziennie powieść w wydaniu dźwiękowym — M. Druon — „Królowie przeklęci" 19.30 Ekspresem przez świat. 19.35 Opera tygodnia — R. Wagner — „Holender tułacz" 19.50 „Krokodyl z kraju Karoliny" — odc. pow. J. Chmielewskiej. 20.00 60 minut na godzinę 21.00 Wielki pianista W. Horowitz. 22.00 Fakty dnia. 22.08 Gwiazda siedmiu wieczorów — Electric Light Orchestra. 22.15 Trzy kwadranse jazzu. 23.00 „Rysopis" — wiersze Tadeusza Hołuja.

PROGRAM IV

12.00 Wiad. 12.05 Arie z oper kompozytorów francuskich. 12.25 Wiad. (Ł). 12.23 Chwila muzyki (Ł). 12.30 „Wydarzenia, poglądy, refleksje" — mag. K. Tamulewicz (Ł). 12.45 Giełda płyt. 13.00 Lekcja jęz. francuskiego. 13.15 Francuskie pieśni ludowe. 13.30 Tu Studio Stereo (stereo). 14.00 Radiowo-Tv Szkoła Średnia dla Pracujących. 14.15 Tu Studio Stereo (stereo). 15.00 Wiad. 15.05 W Jeziorankach — cdc. pow. radiowej. 15.35 Muzyka. 15.40 Książki, do których wracamy — „Przygody człowieka myślącego" — fragm. pow. M. Dąbrowskiej. 16.00 Wiad. 16.05 Dla nauczycieli — Przed pierwszym dzwonkiem. 16.25 Lekcja jęz. niemieckiego. 16.40 Aktualności dnia (Ł). 16.55 „5 minut o sporcie" (Ł). 17.00 Melodie i tańce gruzińskie (Ł) 17.15 „Za fabryczną bramą" — rep. J. Bąbińskiego (Ł). 17.35 Koncert w relaksowym nastroju (Ł). 18.00 „Klakson" — mag. motoryzacyjny B. Szurgota (Ł). 18.10 Muzyka (Ł). 18.25 Kalejdoskop nauki 18.55 Chwila muzyki. 19.00 SOS dla biosfery 19.15 Lekcja jęz. rosyjskiego. 19.30 Jam session. 20.15 32 Tygodnie Muzyczne w Ascenie 1977 — odtworzenie koncertu Ork. Szwajcarii Romańskiej (stereo). 22.03 G. Gould gra Brahmsa. 22.15 Krajobrazy historyczne — Giżycko. 22.35 Radiowo-Tv Szkoła Średnia dla Pracujących 22.50 I. Albeniz — „Sevilla" z suity hiszpańskiej op. 47, nr 3. 22.55 Wiad.

TELEWIZJA

PROGRAM I

12.45 RTSS — geografia, sem. 4. 13.25 UTR — mechanizacja rolnictwa, sem. 4 (Ł). 15.00 Melodie — Przebojem do gwiazd 15.30 NURT. 16.00 Dziennik. 16.10 Obiektyw 16.30 Zwierzyniec. 17.15 Studio Sport — Klub kibica. 18.00 „Droga" odc. 3 pt. „Ostatnich gryzą psy" — film fab. prod. TP. 19.00 Dobranoc. 19.10 Siódemka. 19.30 Wieczór z dziennikiem. 20.20 Teatr TV: St. Grochowiak — „Jak poranne". 22.20 Dziennik. 22.45 Camerata.

PROGRAM II

Spotkajmy się raz jeszcze. 16.05 Gwiazda i gwiazdki 16.25 Vox populi — program publ. 17.00 Co w pisej głowie — felieton filmowy H. Pachy. 17.20 Wiejski Teatr Poezji Kalina. 17.40 Spotkanie z balladą — cz. 1. 18.15 Fedkowicz — rep. 18.35 W projektorze wspomnień R. Wojny. 19.00 Organy oliwskie — impresje filmowe. 19.20 Dobranoc. 19.30 Wieczór z dziennikiem. 20.30 Język niemiecki. 20.55 Język francuski. 21.25 24 godziny 21.35 Spotkanie z balladą — cz. 2. 22.30 Trybunał wyobraźni — Salvador Dali. 23.25 Uśmiech deszczu — Kabaret A. Strzeleckiego.

NA PÓŁKACH KSIĘGARNI

Liljewski T. — Geografia transportu Polski. PWE 1977, str. 278, zł 73; Leszczycki S. — Geografia a planowanie przestrzenne i ochrona środowiska PWN 1977, str 593, zł 75; Gadomski W., Mróz S — Ciągniki rolnicze. WSiP 1977, str. 289, zł 35;

Dnia 24 lutego br. o godz. 11 w lokalu Klubu Garnizonowego przy ul. Tuwima 34 odbędzie się **statutowe zebranie obwodowe członków Spółdzielni „JEDNOŚĆ ŁOWIECKA".** 547-k

OBRONA PRACY DOKTORSKIEJ

Dziekan i Rada Wydziału Ekonomiczno-Socjologicznego UŁ podają do wiadomości, że w dniu 1 marca 1978 r. o godz. 9 w Sali Konferencyjnej Wydziału Ekonomiczno-Socjologicznego przy ul. Rewolucji 1905 r. nr 39 odbędzie się publiczna dyskusja nad rozprawą doktorską mgr **Stefana Lachiewicza** pt.: „Zakres i uwarunkowania specjalizacji pracy kierowniczej w przedsiębiorstwach przemysłowych".

Promotor: doc. dr Jerzy Nowakowski (PŁ).

Rozprawa doktorska wraz z recenzjami znajduje się do wglądu w Bibliotece Uniwersyteckiej, Łódź, ul. Narutowicza 108. Wstęp na rozprawę wolny.

MŁODYCH TECHNIKÓW DROGOWYCH (najchętniej małżeństwo) przyjmie od zaraz **Rejon Dróg Publicznych w Łowiczu, ul. Łódzka 107, tel. 482.**

Sprawy płacowe i mieszkaniowe do omówienia na miejscu w dz. kadr. Nie dotyczy kandydatów z terenu Łodzi. 424-k

PRZETARG

Polskie Biuro Podróży „ORBIS" Oddział Okręgowy w Łodzi, ul. Tuwima 20

OGŁASZA PIERWSZY PRZETARG NIEOGRANICZONY

na sprzedaż samochodu marki „Fiat 125p" z silnikiem 1500 cm sześc., nr rej. 8570-IS, rok prod. 1973, nr silnika 134984, nr podwozia 243842, przebieg 58.680 km, cena wywoławcza 91.350 zł.

Przetarg odbędzie się dnia 27 lutego 1978 r. o godz 11 w Łodzi, w Oddziale Okręgowym PBP „Orbis", ul. Tuwima 20, IV piętro.

Samochód można oglądać na parkingu strzeżonym przy pl. Komuny Paryskiej w Łodzi, w dniach od 22 do 23 lutego br. w godz. 8—16.

W przypadku niedojścia do I przetargu, II przetarg odbędzie się w tym samym miejscu dnia 6 marca 1978 r. o godz. 11.

Warunkiem uczestnictwa w przetargu jest wpłacenie wadium w wysokości 10 proc. ceny wywoławczej w kasie PBP „Orbis" Oddział I w Łodzi, ul Piotrkowska 68 najpóźniej do dnia 25 lutego br. do godz. 14 w przypadku I przetargu i do dnia 3 marca br. w przypadku II przetargu.

PBP „Orbis" Oddział Okręgowy w Łodzi nie odpowiada z tytułu rękojmi za wady fizyczne sprzedawanego samochodu i braki w wyposażeniu w chwili sprzedaży.

Jednocześnie PBP „Orbis" zastrzega sobie prawo odstąpienia od przetargu bez podania przyczyn. 474-k

Nieruchomości

DZIAŁKĘ budowlaną (hipoteka) — Tuszyn Las — sprzedam tanio. Piech, Szpitalna 1, m. 23, po 17 49 p

KUPIĘ domek jednorodzinny. W rozliczeniu 2 razy M-4. Oferty „3583" Prasa, Piotrkowska 96

CZĘŚĆ domu stanowiąca samodzielną posesję z ogródkiem — sprzedam za 75 proc. ceny urzędowej. Oferty „3096" Prasa, Piotrkowska 96

DOMEK sprzedam. W rozliczeniu pokój z kuchnią z wygodami. Limbowa 12 3094 g

WROCŁAW — dom-segment — dzielnica Sępolno sprzedam. Oferty „3387" Prasa, Piotrkowska 96

DOM jednorodzinny z wygodami (woda c.o., telefon, garaż) w centrum Koła — sprzedam. Edmund Łuczak, 62-600 Koło, Wschodnia 8 3293 g

Kupno-Sprzedaż

KUPIĘ skórzany płaszcz i kurtkę. 51-20-88

COCKER-spaniela 9-miesięcznego sprzedam. Łódź, Harcerska 7, m. 41

KUPIĘ stare meble ozdobne, nawet zniszczone Pisać: Edward Bohomolec, ul. E. Plater 55/137, Warszawa 465 k

MASZYNĘ szewską łaciarkę oraz do rozciągania obuwia — kupię. Tel. 348-59 po 17 3129 g

KUPIĘ overlock. Oferty „3117" Prasa, Piotrkowska 96

REGAŁ używany nadający się do wyposażenia sklepu — kupię. Oferty „3077" Prasa, Piotrkowska 96

MASZYNĘ do szycia pantofli domowych i inne urządzenia — kupię. Oferty „3073" Prasa, Piotrkowska 96

CHOLEWKARSKĄ maszynę — kupię. Oferty „3072" Prasa, Piotrkowska 96

2 KROSNA typ francuski z maszynkami — stan dobry — kupię. Maszynkę żakardową 600 i snowalnię sprzedam. Listy z ceną: Eugeniusz Brzozowski — 42-260 Kamienica Polska nr 308 woj. Częstochowa 3234-3235 g

KONIA kucyka — sprzedam. Łódź, Rąbieńska 110 3401 g

INTROLIGATORSKIE maszyny sprzedam — rondówkę i zszywarkę do notesów. Tel. 329-45, po 15 3259 g

KALKULATOR wielodziałaniowy zachodnioniemiecki, obrączki złote — sprzedam. 749-88 2080 g

GLADIOLE wielkokwiatowe białe, czerwone, łososiowe — 40 szt — 100 zł — wysyłam. Edward Wiekiera, 30-212 Kraków, Romera 7 382 k

KALKULATOR wielodziałaniowy, radiografy Rotring sprzedam. 723-21 2931 g

SPRZEDAM zbiornik 1500 l, nadający się na wysokie ciśnienie. Teresy 47 a

„TUNER" i wzmacniacz — „Kleopatra", gramofon — sprzedam. Tel. 355-14

JAMNIKI szczeniaki 8-tygodniowe sprzedam. Łódź, Różyckiego 22, m. 28, po 19 3242 g

SPRZEDAM betoniarkę 250 l, formy do pustaków, wibratory i formę do ogrodzeń betonowych. Gałkówek Mały, ul. Sporna 8, po godz. 16 3185 g

ZEGARY: stojący i wiszący sprzedam. Tel. 53-44-87, po 17 3156 g

SPRZEDAM dziurkarkę i overlock. Tel. 354-67

WZMACNIACZ 100 W gitarowy sprzedam. Altanowa 27 3142 g

PRAKTICĘ LTL 3, światłomierz cds Lux — sprzedam. Lutomierska 156—22, po 17 3135 g

KOMPLET maszyn do produkcji i przechowywania lodów — sprzedam. Oferty „3125" Prasa, Piotrkowska 96

OBRAZY olejne sprzedam. Zgierz, tel. 16-32-49 3113 g

PIERŚCIONEK z brylantami „Markize" bardzo efektowny sprzedam. Oferty „3061" Prasa, Piotrkowska 96

MEBLE używane, minikalkulator nowy — tanio sprzedam. 22 Lipca 29—14, godz. 16—18 3063 g

ALTANĘ sprzedam. Łódź, Retkinia, Hufcowa 7, m. 1 godz. 8—13 3109 g

KOŻUCH damski szczupły — sprzedam Tel. 732-29

MINIKALKULATOR japoński wieloczynnościowy — sprzedam. Tel. 373-59

CANON F6 wielofunkcyjny — sprzedam. Tel. 702-04

TELEWIZOR „Polkolor" nowy sprzedam. Oferty „3286" Prasa, Piotrkowska 96

BETONIARKĘ 150 l — sprzedam. Stanisław Marconi, Kudrowice 54 52 p

WYSYŁKOWO sprzedaję dziesiątki gatunków rzadkich ozdobnych krzewów, drzewek, pnączy, iglaków, bylin Również ozdobno-owocowe unikalne zagraniczne gatunki. Wczesne zamówienie roślin zapewni otrzymanie ich — spóźnione odpadną. Napisz już! Mój katalog objętości książki wysyłam za pobraniem. Koszty własne. Bogdan Kindryk Ogrodnictwo Zachełmie. Wrocław I Poste restante. Uprzedni adres zlikwidowanej filii 68-210 Nowe Czaple 50 p

KASY pancerne kupię. — Tel. 828-95 od 20 3784 g

Pojazdy

„SKODĘ Octavię Super" — sprzedam. Kupię samochód terenowy „Gazik" w dobrym stanie. Łódź, ul. Reymonta 19, m. 1, po 16

WKŁAD „Syreny" — zamienię na „126 p". Odbiór natychmiast. Tel. 784-59

MOTOROWER „Jawa" kupię. Tel 768-48 3373 g

„TRABANTA 601" 1970 — sprzedam. Tel. 683-21, po 17

„VW Wariant 1500" sprzedam. Dubois 8, m. 38

„FIATA 125 p — 1500" (PKO) sprzedam. Oferty „3153" Prasa, Piotrkowska 96

„WARTBURG — 1000" (instalacja 12 V) sprzedam. Łódź, Franciszkańska 30, m. 26, po 17 3144 g

„TRABANTA" (PKO) — sprzedam. Oferty „3136" Prasa, Piotrkowska 96

„FIATA 125 p — 1500", 1976 oraz zestaw gier telewizyjnych — sprzedam. Tel. 51-52-90, (17—20) 3104 g

„FIATA 126 p" nowego — sprzedam. Inowrocławska 3—85 3074 g

„WARSZAWĘ 223" (1972) — sprzedam. Kołobrzeska 8 po 16 3095 g

Lokale

BIAŁYSTOK — 2 pokoje, kuchnia, bloki kwaterunkowe, wszystkie wygody, zamienię na podobne — Łódź. Wiadomość Łódź, al. 1 Maja 19 m. 25, Stanisławski 3379 g

TEOFILÓW 2-pokojowe — 46 m. zamienię na 3-pokojowe — Teofilów, Retkinia. Tel. 52-88-64 do 16 3303 g

M-2 umeblowane do wynajęcia. Tel. 682-66 3213 g

M-2 i pokój 15 m zamienię na 3-pokojowe — bloki. Tel. 53-26-97 3231 g

LOKAL do wynajęcia. — Wiejska 15 3197 g

DO wynajęcia M-4 umeblowane na pół roku (Teofilów). Oferty „3182" Prasa, Piotrkowska 96

LOKALU na pracownię bieliźniarską w okolicy Spornej, Inflanckiej, Łagiewnickiej — poszukuję. Tel. 739-35 3172 g

GARAŻ w pobliżu ul. Józefa kupię lub wynajmę. Tel. 857-37 3214 g

GARAŻ na ul. Zapolskiej lub w okolicy wynajmę lub kupię. Tel. 621-05

POKÓJ do wynajęcia. — 52-76-99 3078 g

Nauka Praca

NOWOCZESNY krój damski, dziecięcy opanujesz szybko wynalazkiem Mechlińskich. Nawrot 32

MATEMATYKA 630-35, Klonowa 13/6. Mgr Pluskowski 1927 g/26183

MATEMATYKA, fizyka, niemiecki — maturzystom, studentom — asystenci 257-57 Lusztak 2488 g

MATEMATYKA, fizyka — egzaminy wstępne. Julianowska 1/297 — Michalak (zgłoszenia dziewiętnasta)

NIEMIECKIEGO — egzaminy wstępne Korepetycje, tłumaczenia. 325-30 Minkner 2605 g

KOREPETYCJE — matematyka, chemia. Meidner tel. 849-83 1758 g

HAFCIARKA maszynowa — potrzebna. Tel. 248-66

PRZYJMĘ pracę chałupniczą. Oferty „3166" Prasa, Piotrkowska 96

CIASTKARZA i ekspedientkę — zatrudnię. Limanowskiego 130 3207 g

CIASTKARZ — potrzebny Tel. 382-25, po 18 3313 g

DZIEWIARZA — rencistę na 1/2 etatu na interlock zatrudnię. Oferty „3783" Prasa, Piotrkowska 96

Różne

HYDRAULICZNO - GAZOWE usługi świadczy Bednarek 330-65 3055 g

TAPETOWANIE i malowanie Biesiekierski. Tel. 293-45 3227 g

USZCZELNIANIE okien taśmą metalową (import), wymiana śrub okiennych na zapinki. Tel. 837-77 — Hejduk 3791 g

UKŁADANIE glazury, terakoty. Kazimierczak, tel. 53-31-33 3466 g

MONTAŻ karniszy, uszczelnianie okien taśmą metalową (importowaną) Borkowski, tel. 53-93-10, po godz. 17 1747 g

MAGLE prasujące nowoczesne wykonuję. Florek, Wrocław, Polarna 4

TAPETOWANIE. — Tel. 53-68-28 Krzeszewski 2608 g

NAPRAWA lodówek. 786-55 inż. Wysocki 2263 g

NAPRAWY hydrauliczno-gazowe. Zawadzki, Kościuszki 41 2133 g

REGULACJA zapłonów — czyszczenie gaźników. Supady, Suwalska 24 2726 g

RENATA Spławska zgubiła legit. studencką 45911, Prasa, Piotrkowska 96

ZGINĘŁA suka szorstkowłosa nakrapiana wyżeł. Na łebku i pośladku po jednej brązowej łacie. Wiadomość za wynagrodzeniem. Tel. 371-54, godz. 17—21 3201 g

9 LUTEGO br. około godz. 15.30 na trasie Dworzec Fabryczny — kawiarnia „Caro" pozostawiono w prywatnym „Fiacie" zielonym męską torbę z dokumentami Znalazcę proszę o zwrot za wynagrodzeniem Łódź, Wojska Polskiego 114/116, m. 20. Tel. 752-75 3355 g

ZAKŁADANIE karniszy własnych, uszczelnianie taśmą okien, cyklinowanie — lakierowanie. Tel. 614-91 godz. 8—11 (15—18). Jakson

JANUSZ Zagrodzki zgubił leg. służbową nr 462 wydaną przez Urząd Miasta Łodzi 3203 g

PRI — Łódź unieważnia zagubioną pieczątkę o treści: „Kierownik Robót Elektrycznych Zdzisław Wilk" 3173 g

INSTALOWANIE anten telewizyjnych. Tel. 444-77, Wolniak 2429 g

JUBILERÓW — ZŁOTNIKÓW ZEGARMISTRZÓW do zakładów usługowych na terenie Zduńskiej Woli

przyjmie

Wojewódzkie Przedsiębiorstwo Handlu Wewnętrznego w Sieradzu z siedzibą w Zduńskiej Woli.

Wymagane pełne kwalifikacje w danej specjalności. Zgłoszenia przyjmuje dział spraw osobowych w Zduńskiej Woli, ul. Dąbrowskiego 14, tel. 726 lub 381 wew. 5.

Nie dotyczy kandydatów z terenu Łodzi. 367-k

BUDYNEK ADMINISTRACYJNO-GOSPODARCZY wraz z terenem przyległym (ogrodzonym), nadający się po adaptacji na ośrodek rekreacyjno-wypoczynkowy wydzierżawię lub sprzedadzą **KIELECKIE ZAKŁADY FARB i LAKIERÓW w BLIŻYNIE, ul. STASZICA 16.**

Obiekt zlokalizowany jest na terenie zalesionym po zlikwidowanej kopalni w miejscowości Fidor k. Końskich. Szczegółowe informacje można uzyskać w siedzibie dyrekcji. 481-k

PO ZWYCIĘSTWIE NAD BAILDONEM I WISŁĄ

„Łódzcy snajperzy" skutecznie maszerują po medal

Nie sprawili zawodu licznym rzeszom sympatyków koszykówki w Łodzi „snajperzy" z al. Unii pokonując w ostatnich dwóch spotkaniach pierwszoligowych zespoły katowickiego Baildonu i krakowskiej Wisły.

W sobotę koszykarze ŁKS dość łatwo wygrali z Baildonem 77:64 (40:32).

Punkty dla ŁKS uzyskali: Fiedorczuk — 25, Krajewski — 12, Kowalczyk — 10, Machoń, Zalewski i Janicki po 6, Wankiewicz, Olejnik i Grabowski po 4. Najwięcej dla Baildonu: Olechowski — 22 i Szczubiał — 13.

Sobotnie spotkanie w hali przy al. Unii toczyło się przy widocznej przewadze gospodarzy. Jedynie w pierwszym kwadransie gry katowicka drużyna zdołała prowadzić równorzędną walkę, uzyskując nawet remis 22:22. Potem celne rzuty czołowych zawodników ŁKS odebrały katowickim hutnikom ochotę do ubiegania się o korzystny rezultat końcowy. W drugiej połowie trenerzy ŁKS posłali w bój rezerwowych zawodników, którzy doskonale radzili sobie z utrzymaniem przewagi.

Zwycięstwo nad Baildonem dawało drużynie łódzkiej miejsce w pierwszej czwórce zespołów, które występować będą w decydujących czterech turniejach finału „A". Mimo to ŁKS nie zaprzepaścił okazji windowania się w tabeli. Tak też się stało. Podopieczni mgr B. Kwiatkowskiego nie zaprzepaścili okazji, zwyciężając wczoraj krakowską Wisłę 85:78 (44:39). Punkty w tym interesującym, nie pozbawionym emocjonujących momentów, spotkaniu uzyskali dla ŁKS: Machoń — 24, Kowalczyk — 21, Fiedorczuk — 17, Krajewski — 10, Grabowski — 8, Zalewski — 1. Najwięcej dla Wisły: Langosz — 19, Gardzina — 13 oraz Wielebnowski i Kwiatkowski po 12.

Wprawdzie drużyna „białej gwiazdy" stanowi cień zespołu sprzed dwóch lat, jednak mając w swoim składzie doskonale wyszkolonych zawodników, wszelkimi sposobami starała się przeszkodzić ŁKS w odniesieniu końcowego sukcesu. Po kilkupunktowej przewadze gospodarzy Wisła uzyskuje wyrównanie w 6 minucie meczu (14:14), a następnie w trzy minuty później po skutecznym rzucie Gardziny 20:20. Słabiej grający w niedziele Fiedorczuk, a także wprowadzenie na parkiet popełniającego liczne błędy Olejnika (seria niecelnych rzutów) sprawiły, że Wisła w pięć minut gry po przerwie zniwelowała dystans do ŁKS tylko do 1 pkt. (51:52). Trzy celne rzuty znakomicie dysponowanego wczoraj Kowalczyka (najlepszy zawodnik na boisku) pozwoliły drużynie łódzkiej na kolejne „odskoczenie". Do końca meczu ŁKS utrzymywał co najmniej pięciopunktowy dystans. Ostra gra sprawiła, że w 36 minucie spotkania za pięć przewinień osobistych musiał opuścić parkiet Grabowski (przy rezultacie 75:70), a w ostatniej minucie tego interesującego spotkania jego los podzielił Krajewski. (Wcześniej spotkało to grającego zbyt ostro zawodnika Wisły — Giełdzika). Punktowa przewaga uzyskana wczoraj przez ŁKS nie mogła już jednak odebrać gospodarzom upragnionego zwycięstwa, dającego awans na trzecie miejsce w tabeli.

Za tydzień kibice koszykówki w naszym mieście emocjonować się będą kolejnymi meczami koszykarzy tzw. „wielkiej czwórki". Obok ŁKS wystąpią w hali przy al. Unii Śląsk — Wybrzeże i Resovia. Następne turnieje rozegrane będą w Rzeszowie, Gdańsku i ostatni we Wrocławiu.

Jedno jest pewne: łódzka drużyna obiecuje dać z siebie wszystko, by wykorzystać szanse ubiegania się o medalową pozycję w tegorocznych rozgrywkach!

Pozostałe wyniki I ligi koszykarzy: Wybrzeże — Lech 127:101, Górnik — Resovia 84:70, Śląsk — Start 117:102, Polonia — Wisła 89:85, Górnik — Start 96:75, Śląsk — Resovia 106:84, Polonia — Baildon 97:84.

W. WRÓBEL

TABELA

1. Śląsk	31	1679—1479
2. Wybrzeże	30	1646—1520
3. ŁKS	30	1358—1346
4. Resovia	29	1515—1428
5. Start	27	1400—1457
6. Wisła	26	1519—1517
7. Lech	25	1557—1577
8. Górnik	25	1611—1687
9. Polonia	24	1522—1608
10. Baildon	23	1339—1527

J. Pożak – mistrzem Bułgarii

Przygotowujący się do nowego sezonu czołowi kolarze szosowi Polski, Bułgarii, CSRS i ZSRR uczestniczyli w sobotę i w niedzielę w zimowych mistrzostwach kolarskich Bułgarii w Burgas.

Nasi reprezentanci nadawali ton walce na trasie obydwu wyścigów w Burgas — sobotniego kryterium na 60 km i niedzielnego, szosowego wyścigu na dystansie 110 km. W sobotę na ulicach Burgas medale wywalczyli jednak kolarze radzieccy i Bułgar M. Tanew. Jeszcze na 5 m przed metą na pierwszej pozycji był K. Sujka (Społem).

W niedzielnej drugiej części mistrzostw — na trasie dookoła Burgas, złoty medal mistrza Bułgarii przypadł w udziale triumfatorowi ubiegłorocznego BWP, J. Pożakowi. W grupie najszybszym na finiszu był St. Szozda, zajmując czwarte miejsce.

Pechowa wywrotka G. Jaroszewskiego

Zwycięstwem zawodnika Polonia Piła — J. Mironia, zakończył się rozegrany wczoraj w Słubicach ogólnopolski kolarski wyścig przełajowy punktowany w klasyfikacji „Dziennika Ludowego". J. Miroń uzyskał na 16-kilometrowej trasie czas 39,12 min. Drugie miejsce zajął G. Jaroszewski (Żyrardowianka) — 39,45 a trzecie T. Steinke (Polonia Piła) — 40.33.

Na dziesiątym, ostatnim okrążeniu, G. Jaroszewski miał wywrotkę łamiąc przy tym kierownicę. Wykorzystał to J. Miroń, wyszedł na prowadzenie, którego nie oddał już do mety. Jaroszewski ambitnie kontynuował wyścig z uszkodzonym rowerem nie pozwalając się dojść następnym zawodnikom.

Brązowy medal J. Łuszczka na MŚ w Lahti

22-letni reprezentant Polski, Józef Łuszczek, po porywającej walce, w której przez cały czas znajdował się w gronie trzech prowadzących bieg zawodników, wywalczył brązowy medal w biegu na 30 km na MŚ w Lahti. To, co pokazał Łuszczek w Lahti, było prawdziwym szokiem dla Skandynawów, gdyż tylko bardzo mała grupa specjalistów liczyła się z możliwościami Polaka. Do biegu stanęło 71 zawodników. Łuszczek startował w końcowej grupie biegaczy, z 62 numerem.

Polak od razu ruszył w szybkim tempie. Gdy po 10 km na tablicy świetlnej pokazano, że bieg prowadzi słynny mistrz olimpijski — Bielajew zaledwie 6 sekund przed Łuszczkiem, a o 1 sekundę przed faworytem tej konkurencji, Sawieliewem, myślano, że zaszła jakaś pomyłka.

Po 15 km Łuszczek zajmował trzecie miejsce, mając stratę zaledwie 6 sekund do dwóch radzieckich biegaczy — Sawieliewa i Bielajewa.

Na 25 km Łuszczek przesunął się na drugą pozycję. Sawieljew uciekł naszemu biegaczowi na 29 sekund i w zasadzie przesądził na swoją korzyść sprawę złotego medalu.

Łuszczka atakował najlepszy Fin — M. Pitaenen, lecz nie dał rady. W szaleńczy pościg za Polakiem rzuca się na ostatnich kilometrach wielka nadzieja radzieckich biegów, M. Zimjatow. Przewaga Łuszczka topnieje nad tym biegaczem do 3 sekund.

Wreszcie finisz, Łuszczek jest stale na drugim miejscu Wpada na stadion i na ostatnim zjeździe wyrzuca go z toru biegów. Traci na tym parę sekund, właśnie tyle, że o 4 sekundy wyprzedził go Zimjatow.

A oto, co powiedział Łuszczek po biegu: „Nie patyczkowałem się, od razu poszedłem na pełnych obrotach. Wiedziałem, że jestem świetnie wytrenowany i na wiele mnie stać. Między 15 i 18 km miałem lekki kryzys, wtedy mocniej pracowałem rękami, przetrzymałem biedę, no i mam medal, choć, gdybym nie wypadł z toru na ostatnim zjeździe, już na stadionie, to chyba byłoby srebro. Pobiegnę jeszcze na 15 i 20 km. Postaram się zawalczyć, może znów dopisze mi szczęście".

• ✱ •

Odbył się też konkurs skoków do dwuboju klasycznego. Niestety, nie spełnił on naszych nadziei.

Polacy właściwie przegapili pierwszą kolejkę skoków, kiedy rozbieg na skoczni był najdłuższy i najszybszy i znajdują się na dalekich pozycjach.

Udany start mistrzyń Polski w Bielsku

Zwycięstwo baluckiej drużyny nad krakowską Wisłą 3:1

W sali bielskiej Stali rozpoczął się wczoraj turniej „A" I ligi siatkówki kobiet. Oto pierwsze wyniki:

Start Łódź — Wisła Kraków 3:1 (15:11, 14:16, 15:5, 15:8).

Płomień Milowice — Stal Bielsko 3:0 (15:10, 16:14, 15:9).

Pierwszy turniej finału „A" rozpoczął się pod znakiem zwycięstw faworytów. Start Łódź pokonał przekonywająco krakowską Wisłę, tracąc jedynie drugiego seta, nie tyle wskutek dobrej gry Wisły, ile chwilowej dekoncentracji. W Starcie najlepiej zaprezentowały się: Kaliska, Kopczyńska i Marynowska, a w Wiśle chwilami tylko Kuśnierz.

Rozczarowały siatkarki Stali Bielsko, ulegając Płomieniowi 0:3. W drugim secie bielszczanki prowadziły już 14:5, aby tego seta przegrać 14:16. Siatkarki Stali zagrały jedno z najsłabszych spotkań w lidze, w przeciwieństwie do Płomienia, którego zawodniczki grały niezwykle ofiarnie i ambitnie. W Płomieniu wyróżniły się: Modnicka Kasprzyk i Krzyształowicz.

• ✱ •

W Sulechowie rozegrano pierwsze mecze inauguracyjnego turnieju finału „B" ekstraklasy siatkarek Kolejarz Katowice po 2-godzinnej, zaciętej i stojącej na wysokim poziomie grze, pokonał gdańską Spójnię 3:2 (10:15, 15:10, 8:15, 15:6, 15:13).

Zawisza Sulechów wygrał z Siarką Tarnobrzeg 3:1 (15:11, 16:18, 15:8, 15:10).

Siatkarze Płomienia zdobyli KPE

Siatkarze mistrza Polski, Płomienia Sosnowiec zdobyli w Bazylei Klubowy Puchar Europy. Pokonali oni w decydującym meczu Aero Odolena Voda 3:2. Drugie miejsce zajął mistrz Holandii Starlift wygrywając z Boronkay Stambuł 3:0.

• ✱ •

Wicemistrz Polski olsztyński AZS zajął dopiero II miejsce w finale PZP za Ruda Hvezdą Praga.

Łódź – Gdańsk 8:14

Finałowy mecz juniorów o puchar GKKFiT oraz PZB, rozegrany wczoraj w hali Widzewa, zakończył się porażką młodych pięściarzy naszego miasta 8:14. Z naszych zawodników zwyciężyli jedynie: S. Kaczmarek (pokonał w kategorii koguciej ubiegłorocznego wicemistrza Polski juniorów — K. Kosedowskiego), oraz Gawryszczak (zwyciężył w wadze średniej Orłowskiego). Remisy uzyskali natomiast: Opłatek (w pojedynku z Bonkiem w wadze lekkopółśredniej) i J. Kaczmarek w półśredniej z Żukowskim).

W tabeli prowadzi reprezentacja Katowic 32:12, przed Gdańskiem 23:21 i Łodzią 11:33.

• ✱ •

Towarzyskie spotkanie juniorów Widzew — Legia W-wa wygrali młodzi pięściarze stolicy 9:7. Trener Rożek wyróżnił ze swojego zespołu Mikołajczyka i Borowca.

(w)

KOLEJNI SPARRINGPARTNERZY POLSKICH PIŁKARZY

J. Gmoch pełen optymizmu

W piątek powrócili polscy piłkarze z ponad dwutygodniowego pobytu w Jugosławii i Kuwejcie. Tym samym zakończony został pierwszy etap przygotowań naszej drużyny do turnieju finałowego „Mundial — 78".

— Do tego etapu przygotowań trzeba zaliczyć nie tylko zajęcia treningowe i mecze w Jugosławii i Kuwejcie — stwierdził wiceprezes PZPN Henryk Loska. Złożyła się też na to praca treningowa zawodników w klubach. Kadrowicze w większości dobrze zostali przygotowani w klubach, lepiej niż w analogicznym okresie w ubiegłym roku, kiedy to przygotowywali formę na mecz z Danią. W Rovinj natrafiliśmy na dobre warunki do treningu. Pogoda była lepsza niż u nas w kraju i choć boiska rozmokłe — wykonaliśmy przyjęty plan pracy. Pobyt w Kuwejcie — to przede wszystkim dwa mecze z drużynami tego kraju. Warto tu zwrócić uwagę, że z piłkarzami w lutym pracowało, prócz trenera J. Gmocha, dwóch innych trenerów — R. Kulesza i W. Obrębski

— Warunki na jakie trafiliśmy w Rovinj były niemal optymalne — powiedział selekcjoner reprezentacji, J. Gmoch. — Założone plany wykonaliśmy w ponad stu procentach. To świadczy o pracy, jaką włożyli zawodnicy podczas pobytu w Rovinj. Trzeba tu podkreślić, że przykład dawali tu piłkarze starsi stażem w reprezentacji — Kasperczak, Deyna, Tomaszewski, Szarmach, Gorgoń, Lato, Szymanowski, Żmuda. Nie oznacza to wcale, że została już wyłoniona drużyna na mistrzostwa świata. Uważam, że w reprezentacji powinni grać najlepsi piłkarze, toteż wszyscy powinni nadal systematycznie trenować w klubach, wykazać się swą formą na boiskach ligowych.

• ✱ •

Plan przygotowań polskich piłkarzy do mistrzostw świata zakłada m. in. rozegranie przez naszą reprezentację ośmiu spotkań. Siedem terminów jest już wypełnionych. 22. III. Polacy rozegrają wyjazdowy mecz z Luksemburgiem, a następnie, w kwietniu w kraju wystąpią przeciwko reprezentacjom Grecji (5. IV.) i Irlandii (12. IV.).

Do wcześniej ustalonych terminów spotkań międzypaństwowych — dojdzie jeszcze jedno — z reprezentacją CSRS. Mecz odbędzie się 26 kwietnia, ale do ustalenia pozostanie sprawa miejsca — w Pradze czy w Polsce. Nie znaleziono natomiast jeszcze przeciwnika, z którym polscy piłkarze rozegrają mecz 23 kwietnia.

Ponadto w maju drużyna polska rozegra trzy spotkania z klubowymi drużynami zagranicznymi. 15 maja odbędzie się mecz kadry z Vorwaertsem Frankfurt nad Odrą. Ponadto związki piłkarskie Francji i Portugalii wyraziły zgodę, aby z naszą kadrą rozegrały spotkania dwie drużyny ligowe tych krajów. Pierwszy z tych meczów odbyłby się 17 maja, drugi — 23 maja.

Widzew pokonał Górnika 1:0

Po powrocie z NRD, piłkarze Widzewa rozegrali wczoraj towarzyski mecz z zabrzańskim Górnikiem. Spotkanie rozegrane na ośnieżonej płycie stadionu przy ul. Armii Czerwonej, zakończyło się zwycięstwem gospodarzy 1:0 (0:0).

Bramkę zdobył w 54 minucie Rozborski.

WIDZEW: Burzyński, Kowenicki, Boniek, Chodakowski, Możejko, Błachno, Zawadzki, Rozborski, K. Surlit, Krawczyk, Dawid.

Po przerwie, trener Widzewa B. Waligóra wprowadził do gry Kostrzewińskiego, Tłokińskiego, Gapińskiego i Skonicznego, dokonując licznych „roszad" w ustawieniu zespołu. Z linii obrony do ataku przeszedł Boniek i Kowenicki, co wprowadziło widoczną poprawę gry Widzewa. Piłkarze łódzcy w drugiej części spotkania przeprowadzili wiele składnych akcji ofensywnych, zdobywając w 54 minucie bramkę ze strzału Rozborskiego. Zawodnik ten przytomnie wykorzystał błąd Gorgonia, zmuszając do kapitulacji bramkarza zabrzańskiego, Fiszera. W 79 minucie spotkania, widzewiacy przeprowadzili najładniejszą akcję ofensywną, zakończoną silnym strzałem Bońka w boczną siatkę. Trzy minuty wcześniej górnicy zmarnowali doskonałą okazję do uzyskania bramki. Szymura będąc sam na sam z Burzyńskim, posłał jednak piłkę nad poprzeczką.

(w)

ŁKS wygrał z Rakowem 3:0

W drodze powrotnej z zimowego zgrupowania w Kamieniu koło Rybnika, piłkarze ŁKS zatrzymali się w Częstochowie, rozgrywając towarzyskie spotkanie z tamtejszym Rakowem. Mecz wygrali łodzianie 3:0, zdobywając bramki ze strzałów Milczarskiego — 2 i Nowaka.

Podopieczni trenera L. Jezierskiego wystąpili na częstochowskim stadionie w składzie: Kiepczyński, Lubański, Bulzacki, Dziuba, Galant, Płachta, Drozdowski, Klimas, Czerwiński (Filipiak), Milczarski, Nowak.

Drużyna ŁKS miała zdecydowaną przewagę, demonstrując w pojedynku z Rakowem dobre przygotowanie po zgrupowaniu w Kamieniu. Przypomnijmy, że we wtorek na stadionie przy al. Unii ŁKS zmierzy się w towarzyskim spotkaniu z olsztyńskim Stomilem. Początek meczu o godz. 11.

(w)

• ✱ •

Również towarzyskie spotkania rozegrały inne polskie zespoły pierwszoligowe. Pogoń gościła w Danii, uzyskując remis z drugoligowym zespołem Nakukov 1:1 i zwycięstwo z Holbaekiem 3:0, wygrała z Koge (I liga) 2:0 i zremisowała z pierwszoligową drużyną Nastred 1:1. Szombierki wygrały u siebie z Zagłębiem Sosnowiec aż 6:1! Piłkarze Śląska Wrocław przegrali z opolską Odrą 1:2, a mielecka Stal zremisowała z Jagiellonią Białystok 1:1.

LIGA ANGIELSKA

Arsenal — Walsall	4:1
Bristol R. — Ipswich	2:2
Derby — W. Bromwich	2
Millwall — Notts C.	2:1
Orient — Chelsea	0:0
Queens P. — Nottingham	1:1
Bristol C. — Manchester C.	1
Everton — West Ham	2:1
Manchester U. — Leeds	X
Wolverhampton — Aston Villa	2
Fulham — Cardiff	2
Hul — Southampton	2
Luton — Totenham	2

48 tytułów dla reprezentantów MKS „Trójka"

Bogaty prezent na jubileusz klubu

Na basenie Startu zakończyły się wczoraj halowe mistrzostwa Łodzi w pływaniu. Plonem trzydniowej imprezy jest 6 rekordów okręgu ustanowionych przez reprezentantów MKS Trójka (doskonały prezent na przypadający w tym roku jubileusz 15-lecia klubu).

W konkurencji seniorek po dwa tytuły ustanowiły: A. Kupisz (400 m zmien. — 5.11,4 i 200 m mot. — 2.30,2) i E. Klimas (100 m mot. — 1.08,0 i 200 m zmien. — 2.27,6), a po jednym J. Kokoszewski (200 m zmien. — 2.16,8) i Z. Pietrzyk (200 m mot. — 2.16,6).

Uznany za najlepszego pływaka w kraju w ubiegłym roku D. Broda wygrał w dobrym stylu wszystkie swoje konkurencje uzyskując czasy: na 100 m dow. — 55,6; 200 m — 1.57,0; 400 m — 4.05,2 i 1500 m — 16,32,0). Doskonale spisał się także jego młodszy kolega klubowy — J. Kawecki przepływając kolejno 100 m klas. w czasie 1.15,2; 200 m klas. — 2.40,0; 200 m zmien. — 2.23,2 i 400 m zmien. — 5.02,8.

W sumie pływacy MKS Trójka zdobyli 48 tytułów najlepszych w naszym okręgu (wszystkie w kategorii seniorów i seniorek), a reprezentanci Startu triumfowali w 16 konkurencjach.

Na uwagę zasługuje rezultat zawodniczki Startu, 13-letniej M. Zarębskiej, która dystans 200 m zmien. przepłynęła w czasie 2.42,6 sek. zdobywając mistrzostwo okręgu w kategorii młodzików.

(wrób.)

Budowlani przed Borutą i ŁKS

Przez dwa dni w sali przy ul. Krzyżowej zapaśnicy łódzcy rywalizowali o tytuły najlepszych w okręgu w stylu wolnym. Na starcie stanęło 52 zapaśników. Zabrakło na matach P. Kurczewskiego, przebywającego na międzynarodowym turnieju o Puchar Miedwieda w ZSRR oraz kadrowiczów, uczestniczących w zgrupowaniu kadry w Zakopanem (T. Bussego, Żałobnego, Krupińskiego, Filipowicza i Kozłowskiego). Pod nieobecność rutynowanych zapaśników, po tytuły najlepszych sięgnęli młodzi zawodnicy, reprezentujący trzy czołowe kluby naszego województwa: Budowlanych, Borutę i ŁKS.

A oto zdobywcy dwóch pierwszych miejsc w tegorocznych mistrzostwach okręgu: 52 kg — Gontarek (ŁKS), Kubiak (Budowlani), 57 kg — Misiak (Boruta), Bajdner (Budowlani), 62 kg — Jędrzejczak (Boruta), Maltański (Budowlani), 68 kg — Cieślak (Boruta), Kubat (ŁKS), 74 kg — Trzebiński (Budowlani), Królewiak (Boruta), 82 kg — M. Busse, Pniewski (Budowlani), 90 kg — Gawrysiak (Boruta), Prawda (Budowlani), 100 kg — Filipczyński (ŁKS), Witkowski (Budowlani, ponad 100 kg — Kwiatkowski (Budowlani), Janiszewski (Boruta).

W klasyfikacji klubowej zwyciężyli Budowlani — 121 pkt. przed Borutą Zgierz — 70 kg i ŁKS — 70 kg.

(w)

Komunikat „Totka"

DUŻY LOTEK

I LOSOWANIE

4, 20, 22, 23, 29, 48 dodatk. 40

II LOSOWANIE

2, 12, 21, 27, 30, 43.
Nr banderoli: 6063.

KUKU ŁECZKA

Łódzka Gra Liczbowa „Kukułeczka" zawiadamia, że w grze 1087 z dnia 19 lutego 1978 roku zostały wylosowane następujące liczby:

I LOSOWANIE

9 — 13 — 21 — 32 — 33 — 35
dod. do 5, 4 i 3 traf. — 24

II LOSOWANIE

5 — 13 — 17 — 18 — 19 — 27
dod. do 2 traf. — 30

Końcówki banderoli: 029642, 29642, 9642, 642.

Rudzkie przełaje

Kolejną imprezą zimową licznych tegorocznych zawodów organizowanych przez działaczy OZKol. w Łodzi były wczorajsze kolarskie przełaje przeprowadzone na ośnieżonych trasach w Rudzie. Zawody odbyły się w kategorii seniorów i juniorów. Obok czołówki łódzkich kolarzy startowali także zawodnicy Konina i Turku.

W wyścigu seniorów na 18 km (wystartowało 27 zawodników, a ukończyło zawody 13) tryumfował reprezentant łódzkiej Gwardii — J. Jagieła wyprzedzając trójkę zawodników Tramwajarza — I. Bajerskiego, J. Grodzkiego i E. Diesnera oraz Z. Walnego (Zagłębie Konin). Gwardzista zdobył mistrzostwo OZKol. w Łodzi.

W wyścigu juniorów (dystans 14 km, startowało 46 kolarzy) mistrzem okręgu łódzkiego został zawodnik aleksandrowskiego Włókniarza — D. Dębowski, który przegrał na finiszu z reprezentantem Konina — J. Sękowskim. Trzeci był W. Sroczyński (Konin), czwarty — R. Fibar (z Tramwajarza, wicemistrzostwo okręgu), piąty — S. Krzemiński (Turek), a szósty — S. Kisiel (Włókniarz Łódź).

(w)

6 maja wystartuje Puchar Ligi

6 maja nastąpi start tegorocznej edycji piłkarskiego Pucharu Ligi. Tym razem w rozgrywkach prócz zespołów polskiej ekstraklasy, planuje się występ czterech drużyn węgierskich. A oto podział na grupy:

GRUPA „A" — Diosgyoer Miskolc, Lech Poznań, Arka Gdynia, Pogoń Szczecin.

GRUPA „B" — Haladas, ŁKS, Stal Mielec, Legia W-wa.

GRUPA „C" — Tatabanya, Wisła Kraków, Górnik Zabrze, Odra Opole.

GRUPA „D" — Csepel Budapeszt, Zagłębie Sosnowiec, Szombierki Bytom, Polonia Bytom.

GRUPA „E" — Ruch Chorzów, Widzew, Zawisza Bydgoszcz.

Terminy spotkań — 6, 10, 14, 17, 21 i 24 maja br.

26 maja spotkają się w meczu barażowym zwycięzcy grupy „C" i „E". Zwycięzca awansuje do półfinału, tak jak triumfatorzy pozostałych grup. Półfinały odbędą się 28 maja, a finał 31 maja.

Zwycięzca poprzednich rozgrywek o Puchar Ligi po zwycięstwie w Częstochowie nad Widzewem została Opolska Odra, która zyskała tym samym prawo udziału w Pucharze UEFA.

DP

DZIENNIK POPULARNY — dziennik Robotniczej Spółdzielni Wydawniczej „Prasa-Książka-Ruch". Wydawca: Łódzkie Wydawnictwo Prasowe RSW „Prasa-Książka-Ruch". Redaguje Kolegium. Redakcja kod 90-103. Łódź, Piotrkowska 96. Adres pocztowy: „DP", Łódź, skrytka nr 69. Telefony: centrala 293-00 łączy ze wszystkimi działami. Redaktor naczelny 325-64. Z-ca redaktora naczelnego 307-26. Sekretarz odpowiedzialny, II sekretarz 204-75. Działy: miejski 341-10, 337-47, sportowy 208-95, ekonomiczny 228-32, wojewódzki 223-05 dział listów i interwencji 303-04 (rękopisów nie zamówionych redakcja nie zwraca), kulturalny 621-60, „Panorama" 307-28, dział społeczny i fotoreporterzy 378-97. Dział Ogłoszeń 311-50 (Za treść ogłoszeń redakcja nie odpowiada). Redakcja nocna 869-68, 868-78. Cena prenumeraty: rocznie 312 zł, półrocznie 156 zł, kwartalnie 78 zł. Prenumeratę przyjmują oddziały RSW „Prasa-Książka-Ruch" oraz urzędy pocztowe i doręczyciele w terminach: na I kwartał, I półrocze oraz cały rok do 10 każdego miesiąca poprzedzającego okres prenumeraty. Zakłady pracy, instytucje i organizacje, składają zamówienia na prenumeratę w miejscowym oddziale RSW, a w miejscowościach, w których nie ma tego oddziału, w urzędach pocztowych, bądź u doręczycieli. Natomiast prenumeratorzy indywidualni wyłącznie w urzędach pocztowych, bądź u doręczycieli. Egzemplarze archiwalne „Dziennika" są do nabycia w sklepie „Ruchu" Łódź, Piotrkowska 95.

Skład i druk: Prasowe Zakłady Graficzne RSW „Prasa-Książka-Ruch", Łódź, Armii Czerwonej 28. Papier druk. mat. 50 g. I-10